VISIO GAS

INSTALLATIONSMANUAL (DK)

VISIO 90 RD
VISIO 90 T

RAIS®

3. udgave

24.06.2024

Vi tager forbehold for eventuelle trykfejl.

INDHOLD

INDLEDNING

Introduktion til installationsmanualen 4
Generelt om gaspejsen 6
Sikkerhed 7
Levering af emballage 9
Oversigt over indhold 10

INSTALLATION

Installationsvejledning 12
Forberedelser til installation 13
Fjernelse af glasset 14
Montering af glasset 16
Montering af brænderen 17
Anbringelse af keramiske logs 21
Restrictors 28
Installation af el- og gaskomponenter 29
- Diagram over tilslutning 29
- Elektrisk tilslutning 30
- Gastilslutning 31
- Inspektionsrist med udtræk (tilbehør) 32
- Fjernbetjening 33

Balanceret aftrækssystem 34
- Placering af aftræksterminaler 35

Placering og konstruktion 36
- Afstand til brændbart materiale 37
- Montering af rammen (tilbehør) 42

Opstart af gaspejsen 43
Udluftning af gasrøret 44
Justering af trykindstilling 45
CO- og O_2-måling 46

VEDLIGEHOLDELSE

Service og vedligeholdelse 47
Rengøring 48
Garanti 49

FEJLSØGNING OG FEJLKODER

Fejlsøgning 50
Fejlkoder på fjernbetjeningen 51
Fejlkoder i appen 52

TEKNISKE OPLYSNINGER

Typeskilt 53
Tekniske datablade 54
- Naturgas 54
- LPG 55
- Town gas 56

Måltegninger 57

DK

INTRODUKTION TIL INSTALLATIONSMANUALEN

Denne gaspejs skal installeres i henhold til denne installationsmanual.

Installationsmanualen dækker følgende to modeller:

VISIO 7
Visio 90 RD - Room Divider (tre sider)
Visio 90 T - Tunnel (to sider)

Visio 90 RD

Visio 90 T

GENERELLE OPLYSNINGER

Det er vigtigt, at gaspejsen installeres korrekt under hensyntagen til miljøet og menneskers sikkerhed.

Installationen skal overholde alle lokale regler og forskrifter, herunder dem, der henviser til nationale og europæiske standarder.

KRAV

- Lær strukturen og indholdet af denne manual at kende, før pejsen installeres.
- Vær særlig opmærksom på kapitlet om sikkerhed samt de medfølgende manualer.
- Sørg for, at du forstår instruktionerne, ellers skal du kontakte din RAIS-forhandler.
- Følg manualen fuldstændigt og i den angivne struktur.

SERIENUMMER

Serienummeret er gaspejsens identifikationsnummer og skal bruges ved forespørgsler om garantien på pejsen.

Find gaspejsens serienummer i øverste venstre hjørne af pejsen, og skriv det ned i tekstfeltet:

Serienummer

Se tegningen for at se, hvor serienummeret er placeret.

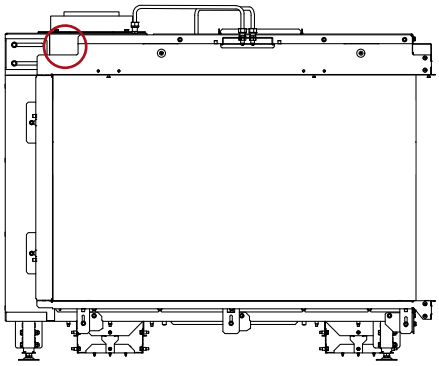

Eksempel på serienummer

Dato	**Forhandler**

ADVARSLER
Vær opmærksom på nedenstående symboler, der angiver potentielt farlige situationer.

SYMBOL	BESKRIVELSE
⚠	Visuelt tegn, der illustrerer en vigtig meddelelse eller advarsel.
⚠	Visuelt tegn, der illustrerer en potentiel fare.

VEJLEDNING I BRUGEN AF QR-KODER
Du finder QR-koder med links til videovejledninger til forskellige installationer flere steder i manualen.

For at bruge QR-koderne skal du blot åbne kamerafunktionen på din telefon og rette den mod koden. Du får derefter mulighed for at åbne et link til videoguiden.

DK

GENERELT OM GASPEJSEN

Dette RAIS-produkt er et meget effektivt gaspejs med et forseglet forbrændingskammer til et balanceret aftrækssystem. Pejsen har variabel varmeeffekt og er udstyret med en brænder, der er udviklet med den nyeste brænderteknologi.

RAIS-gaspejse er certificeret til indendørs brug og overholder den europæiske standard EN 613. De kan anvendes med ventilationssystemer og er testet for lækagesikkerhed ved op til -50 Pa negativt tryk. Der er ikke behov for yderligere enheder til overvågning af negativt tryk eller vinduesvippekontakt, og der er ingen specifikke størrelses- eller ventilationskrav for installationsrummet.

FØR INSTALLATION

Alle lokale forskrifter og bestemmelser skal undersøges før installation. Kontroller altid de nationale bygge- og gasforskrifter.

Desuden skal det bekræftes, at beskrivelsen på typeskiltet vedrørende gastype og gastryk er i overensstemmelse med de lokale forskrifter. Gasforsyningen skal undersøges for at sikre, at den kan levere den nødvendige mængde gas og det nødvendige tryk.

Det anbefales at bære handsker, når gaspejsen installeres, for at undgå fingeraftryk på glas osv.

GASTILSLUTNING

Denne gaspejs må kun installeres, justeres og serviceres af en autoriseret installatør. Installationen skal overholde de lokale og nationale bygge- og gasforskrifter, og instruktionerne i installationsmanualen skal følges.

GEM MANUALERNE

Installationsmanualen og brugermanualen opbevares af kunden for afklaring under brug og f.eks. i forbindelse med service.

ADVARSEL!
Hvis du lugter gas, skal du straks slukke for gasforsyningen. Sluk for pejsen ved stophanen og hovedafbryderen.

Luft rummet ud ved at åbne vinduer og døre. Brug ikke elektriske apparater eller afbrydere i nærheden af pejsen. Gastilførslen må ikke genindkobles, før en autoriseret installatør har undersøgt pejsen og godkendt den.

OBS!
For LPG skal den installerede regulator tillade det indgangstryk, der er angivet på typeskiltet. En autoriseret installatør skal dimensionere røret for at sikre det korrekte gastryk og den korrekte strømningshastighed.

TYPESKILT

Alle RAIS-gaspejse har et typeskilt med angivelse af gasart, gastryk, effekt osv.

Typeskiltet ligger oven på gaspejsen ved levering. Placer typeskiltet sammen med GV60 Combination valve og receiveren, så den er let tilgængelig, når den autoriserede installatør skal kontrollere oplysningerne.

Typeskiltet skal anvendes under installationen til indstilling og kontrol af gastrykket.

Der findes en større udgave af typeskiltet på side 53.

18
Produkt ID/ Product ID/ ID du produit/ Produziert von: 2575DM29341
CE 2575-24 UK CA 0359-24 C11 C31 C91

Produceret af/Produced at/Produit par/Produziert von - RAIS A/S, Industrivej 20, 9900 Frederikshavn, Denmark

☐ Visio Gas 70 RD ☐ Visio Gas 90 RD ☐ Visio 100 RD
☐ Visio Gas 70 T ☐ Visio Gas 90 T ☐ Visio 100 T (VISIO 6, 7 & 9)

- Dette apparat skal installeres i overensstemmelse med gældende regler og kun bruges i et tilstrækkeligt ventileret rum. Konsulter instruktionerne før installation og brug af dette apparat. Testet og certificeret til brug med biopropan. Effektivitetsklasse 1.
-This appliance must be installed in accordance with the rules in force, and only used in a sufficiently ventilated space. Consult instructions before installation and use of this appliance. Tested and Certified for use on Biopropane. Efficiency class 1.
-Cet appareil doit être installé conformément aux règles en vigueur et utilisé uniquement dans un espace suffisamment ventilé. Consultez les instructions avant l'installation et l'utilisation de cet appareil. Testé et certifié pour l'utilisation avec du biopropane. Classe d'efficacité 1.
-Dieses Gerät muss gemäß den geltenden Vorschriften installiert werden und darf nur in einem ausreichend belüfteten Raum verwendet werden. Bitte konsultieren Sie die Anweisungen vor der Installation und Verwendung dieses Geräts. Getestet und zertifiziert für die Verwendung mit Biopropan. Energieeffizienzklasse 1.

Serienummer/Serial number/Numéro de série/Seriennummer _____ Brænder ID/Burner ID/ID du Brûleur/ Brenner ID_____

Gas kategori og forsyningstryk / Gas category and supply pressure / Catégorie de gaz et pression d'alimentation / Gas Kategorie und Versorgungs-druck			Indgang / Input / Entrée / Eingang (Hi, kW)	Udgang / Output / Sortie / Ausgang (Hi, kW)	Min. Udgang / Min. Output / Sortie min / Min. Leistung (indicative kW)	Brænder tryk høj (Varm) / Burner pressure high (Hot) / Pression du brûleur élevée (Chaud) / Brennerdruck hoch (Warm)	Brænder tryk lav (Varm) / Burner pressure low (Hot) / Pression du brûleur basse (Chaud) / Brennerdruck-niedrig (Warm)	Destinationsland / Country of destination / Pays / Zielland
☐ NG	I2H/ I2E	G20 20 mbar	9,5	8,5	1,1	16,0 interval 15,7 - 20,4	8 Interval 7,2 - 8,7	AT, CH, CZ, DE, DK, EE, ES, FI, GB, GR, HR, IE, IT, LT, LU, LV, NO, PL, PT, RO, SE, SI, SK, TR
	I2ELL	G25 20 mbar	8,1	7,4	1,1	16 16,3 - 19,8	7,9 7 - 8,5	DE
	I2E+	G20 20 mbar	9,5	8,5	1,1	16,0 15,7 - 20,4	8 7,2 - 8,7	BE, FR
	I2E+	G25 25 mbar	8,8	8,0	1,1	22 19,8 - 24,2	8,5 7,7 - 9,3	BE, FR
	I2L / I2EK / I2 (43,45-45,3 MJ/m3 0c)	G25.3 25 mbar	8,8	8,1	1,1	22,2 20 - 24,4	8,5 7,7 - 9,3	NL
☐ TOWN GAS		G150.1 8 mbar	6,4	4,8	1,0	5 4,5 - 5,5	2,1 1,9 - 2,3	DK, SE
		G150.1 10 mbar	7,4	5,7	1,0	6 5,4 - 6,6	2,5 2,3 - 2,8	DK, SE
☐ LPG	I3+ (28-30/37)	G30 30 mbar	11,7	9,4	1,1	27,2 24,5 - 29,9	13 10,8 - 13,1	BE, CH, CY, CZ, ES, FR, GB, GR, IE, IT, PT, SI, SK, TR
	I3+ (28-30/37)	G31 37 mbar	11,2	8,9	1,8	27,2 24,5 - 29,9	13 10,8 - 13,1	BE, CH, CY, CZ, ES, FR, GB, GR, IE, IT, PT, SI, SK, TR
	I3P (30)	G31 30 mbar	9,9	7,9	1,0	27,5 24,8 - 30	13 10,8 - 13,1	FI, NL, RO
	I3P (37)	G31 37 mbar	11,2	8,9	1,8	27,2 24,5 - 29,9	13 10,8 - 13,1	BE, CH, CZ, ES, FR, GB, GR, HR, IE, IT, LT, NL, PL, PT, SI, SK, TR
	I3P (50)	G31 50 mbar	11,2	8,9	1,8	27,2 24,5 - 29,9	13 10,8 - 13,1	AT, CH, CZ, DE, NL, SK
	I3B/P (30)	G30 30 mbar	11,7	9,4	1,1	27,2 24,5 - 29,9	13 10,8 - 13,1	BE, BG, CY, DK, EE, FI, FR, GB, GR, HR, HU, IT, LT, MT, NL, NO, RO, SE, SI, SK, TR
	I3B/P (30)	G31 30 mbar	9,9	7,9	1,0	27,5 24,8 - 30	13 10,8 - 13,1	BE, BG, CY, DK, EE, FI, FR, GB, GR, HR, HU, IT, LT, MT, NL, NO, RO, SE, SI, SK, TR
	I3B/P (50)	G30/G31 50 mbar	11,2	8,9	1,8	27,2 24,5 - 29,9	13 10,8 - 13,1	AT, CH, CZ, DE, FR, SK

SVGW Nr. 19-015-3

ATTIKA FEUER AG, Brunnmatt 16, CH-6330 Cham / RAIS A/S, Industrivej 20, DK-9900 Frederikshavn

SIKKERHED

Det er vigtigt, at gaspejsen installeres korrekt under hensyntagen til miljøet og menneskers sikkerhed. Der må ikke foretages uautoriserede ændringer på pejsen.

Pejsen må ikke anvendes, hvis glasset er spaltet, revnet eller fjernet. Brug ikke pejsen, hvis glaspakningen er ødelagt eller slidt.

Der må anvendes aftrækssystemer, der er CE-godkendt til dette produkt (se vejledning om balancerede aftrækssystemer side 34).

Denne pejs er designet til et balanceret aftrækssystem (luftindtag og afkast i samme aftræk). Der er derfor ikke behov for ekstra lufttilførsel til forbrænding. Det anbefales, at luftudskiftningen i rummet justeres for at sikre et behageligt indeklima.

Denne pejs kan installeres i en lufttæt bygning eller i en bygning med mekanisk ventilation, da gaspejsen fungerer i et lukket system, der ikke påvirker rummets indeklima.

Vær opmærksom på, at hvis du ikke følger instruktionerne i denne manual og de medfølgende manualer, kan det føre til en farlig situation.

ADVARSEL!

- Gaspejsen skal placeres og tilsluttes som et rumforseglet systemapparat af en autoriseret installatør.
- Før installationen påbegyndes, skal du kontrollere, at oplysningerne på typeskiltet svarer til den gastype og det gastryk, som gaspejsen skal tilsluttes.
- Installer gaspejsen i overensstemmelse med følgende instruktioner og de gældende nationale og lokale forskrifter.
- Der må ikke lægges brændbart eller organisk materiale i pejsen.
- Efter at pejsen er blevet slukket, skal den afkøle i 15 minutter, før glasset må fjernes eller rengøres.
- Sørg for, at området omkring pejsen altid er fri for brændbare materialer. Se minimal sikkerhedsafstand på side 36.
- Sørg for at holde pejsen ren for f.eks. støv og fugt under installationen. Blokering af de forsinkede tændingsklapper kan føre til en farlig situation.
- Kontrollér, at de forsinkede tændingsklapper er funktionsdygtige under installationen (se side 43).
- Kontrollér, at det balancerede aftrækssystem er korrekt installeret.
- Sørg for, at GV60 Combination valve, rørene og toppen af pejsen er fri for cement eller andre byggematerialer. Ellers kan det føre til en lækage eller defekte komponenter.
- Du må ikke vride eller tvinge flexslangerne til GV60 Combination valve. Kontrollér, at rørene ikke er belastet.
- Pas på, at rørene ikke beskadiges under installationen eller placeringen af pejsen.
- Pas på, at kompressionsfittings ikke går løs under installationen.
- Placer ikke pejsen mod en brandfarlig bagvæg.
- Efter installationen skal du sikre dig, at rørene og kompressionsfittings er gastætte.

DK

SIKKERHEDSANORDNINGER I PEJSEN
Gaspejsen har tre sikkerhedsanordninger:

- **1. termoføler**
  Vores pejse er udstyret med en 1. termoføler i pilot-enheden. Hvis pilotflammen ikke tændes, slukker pejsen.
  Sørg for, at der ikke er nogen dekorationer omkring termoføleren.

- **2. termoføler**
  Vores pejse er udstyret med en ekstra 2.termoføler, der slukker pejsen, hvis hovedbrænderen ikke er tændt eller ikke brænder korrekt. Sørg for, at der ikke er nogen dekorationer omkring 2. termoføler.

- **Overtryksluger**
  Vores pejse er udstyret med overtryksflader, der kaldes overtryksluger. Hvis der skulle opstå en hård opstart, vil overtrykslugerne tage trykket, så glasset ikke bliver beskadiget.

ADVARSEL!

- Brug kun de elementer, der er leveret eller beskrevet i denne manual eller andre relaterede dokumenter.
- Undlad at bruge malertape på apparatet, da det kan beskadige glasset eller malingen på pejsen.
- Undlad at isolere pejsen, da det er nødvendigt med en luftstrøm omkring enheden.
- Brug ikke glasfiber, rockwool eller andre former for isoleringsmateriale, da dette kan give lugtgener og misfarve pejsen.
- Sørg for, at murstensvæggen eller en anden konstruktion er bygget med en afstand på mindst 3 mm til pejsens ramme.
- Der skal være en fri afstand til siden og bagsiden af pejsen for at sikre konvektion. Se afstanden fra side 36.
- Undlad at bygge murstensvæggen højere end gaspejsen uden den nødvendige støtte, da pejsen ikke må være en bærende del af konstruktionen.

OBS!
Pejsen skal installeres i brandsikkert materiale. På grund af brandfaren skal du være opmærksom på afstanden til brændbare genstande, f.eks. møbler. Se afstanden fra side 36.

Dette produkt er et varmeapparat. Det betyder, at overfladerne bliver meget varme og må ikke berøres, når pejsen er i brug eller lige er blevet slukket. Det er derfor nødvendigt at beskytte børn, ældre og bevægelseshæmmede personer mod pejsen.

Hvis pejsen slukkes, eller hvis ilden går ud, skal du vente mindst tre minutter, før du tænder den igen.

LEVERING AF EMBALLAGE

Pejsen leveres fastgjort til en transportpalle ved hjælp af fire transportsikkerhedsbeslag - et i hvert hjørne (A). Sikkerhedsbeslagene er fastgjort med tre skruer, og disse skal fjernes. Sikkerhedsbeslagene kan derefter fjernes.

Når pejsen leveres, skal du kontrollere den for eventuelle mangler.

Pejsen må ikke installeres, hvis den er beskadiget, mangler dele eller er defekt.

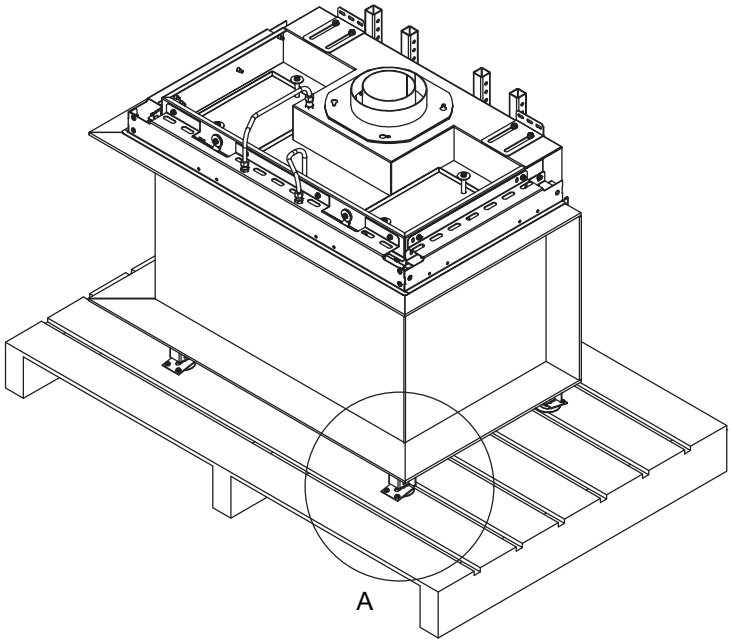

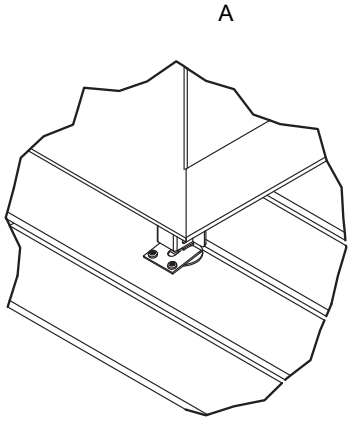

BORTSKAFFELSE AF EMBALLAGE
Pejsen sendes i emballage, der kan genbruges. Denne emballage skal bortskaffes i overensstemmelse med de nationale forskrifter om bortskaffelse af affald.

Glasset kan ikke genanvendes.

Glasset skal bortskaffes sammen med keramik- og porcelænsaffald. Varmebestandigt glas har et højere smeltepunkt og kan derfor ikke genanvendes.

Ved at sikre, at varmebestandigt glas ikke ender sammen med genanvendelige produkter, yder du et vigtigt bidrag til miljøet.

OBS!
Når du løfter pejsen på plads, er det vigtigt, at du løfter under pejsen. Pejsen er ikke beregnet til at blive løftet i sin øverste konstruktion eller rammer.

DK

OVERSIGT OVER INDHOLDET

Følgende elementer er inkluderet til dekoration af forbrændingskammeret og finjustering af luftstrøm og flammebillede:

INDHOLD

1. Logs (antal 6)
2. Fibertråd (1 pose)
3. Sekundære brændere (2 stk.)
4. Restrictors (3 stk.)
5. Glødelag (3 poser med gråt glødelag og 3 poser med sort glødelag)
6. Glas (2 poser)

OVERSIGT OVER ELEKTRONISKE KOMPONENTER

GV60 Combination valve

Receiver

LED-boks og 12V adapter

OVERSIGT OVER FJERNBETJENINGSMULIGHEDER

Fjernbetjening

PUCK
(valgfrit)

WiFi-modul
(valgfrit)

DK

INSTALLATIONSVEJLEDNING

Nedenfor findes en sideoversigt over installationsvejledninger til Visio 90 RD og Visio 90 T.

FORBEREDELSER TIL INSTALLATION
Følg de anbefalede instruktioner på side 13, før du begynder at installere gaspejsen.

FJERNELSE AF GLASSET
Følg vejledningen på side 14 for at fjerne og geninstallere glasset.

MONTERING AF BRÆNDEREN
Følg instruktionerne på side 17 for at installere brænderen.

INSTALLATION AF TILBEHØRSLØSNINGER
Følg de separate vejledninger, der leveres med det respektive tilbehør.

PLACERING AF DE KERAMISKE LOGS
Følg vejledningen på side 21 for at placere de keramiske logs for Visio 90 RD og Visio 90 T.

RESTRICTORS
Følg vejledningen på side 28 for at få en oversigt og beskrivelse af restrictors.

INSTALLATION AF EL- OG GASKOMPONENTER
Følg vejledningen på side 29 for installation af el- og gaselementer - herunder en vejledning til synkronisering af fjernbetjeningen og receiveren.

BALANCERET AFTRÆKSSYSTEM
Læs en introduktion til det balancerede aftrækssystem på side 34. For en mere detaljeret beskrivelse og installation henvises til den separate installationsmanual for det balancerede aftrækssystem.

PLACERING OG KONSTRUKTION
Følg anvisningerne på side 36 for krav til placering og afstand til brændbart materiale.

MONTERING AF GLASSET
Følg instruktionerne på side 16 for at geninstallere glasset.

OPSTART AF GASPEJSEN
Følg instruktionerne på side 43, når du tænder pejsen første gang.

UDLUFTNING AF GASRØRET
Følg instruktionerne på side 44 for en funktionstest for at kontrollere funktionen til at starte gaspejsen.

JUSTERING AF TRYKINDSTILLING
Følg instruktionerne på side 45 for at udføre en trykprøvning.

CO- OG O_2-MÅLING
Følg vejledningen på side 46.

FORBEREDELSER TIL INSTALLATION

På denne side har vi angivet punkter, som du skal være opmærksom på, før du begynder installationen af gaspejsen.

OBS!

Placering og konstruktionsforberedelser

- Hvis installationen foretages i en eksisterende skorsten, skal skorstenen renses før installationen.
- Installer pejsen på et solidt gulv, der kan holde til pejsens vægt.
- Når du bygger pejsen, skal du sørge for at installere ventilation under og over pejsen for at sikre et naturligt træk. Dette forhindrer høje temperaturer, som kan beskadige installationen eller pejsen.
- Brug aldrig brændbare byggematerialer.
- Installer ikke pejsen mod en brændbar bagvæg.
- Beskyt loftet, hvis det er lavet af brændbart materiale.
- Overhold de brandsikre afstande, der er angivet i denne manual. Se de nøjagtige afstande på side 36.
- Når pejsen er placeret, skal du sørge for, at den er i vatter.
- Glasset på pejsen skal rengøres, før du bruger den første gang, da fingeraftryk osv. ellers kan brænde sig fast på glasset.

Forberedelser til el- og gasforsyning

- Gasforsyningen og elforsyningen skal være placeret under pejsen i det område, hvor inspektionsristen skal monteres. Vi anbefaler, at gasforsyningen installeres med et fleksibelt godkendt system.
- Den elektriske forsyning skal have en jordforbindelse. De elektriske dele skal altid være tilgængelige.
- Sørg for at beregne den rigtige diameter for gastilførslen for at sikre, at pejsen fungerer korrekt.

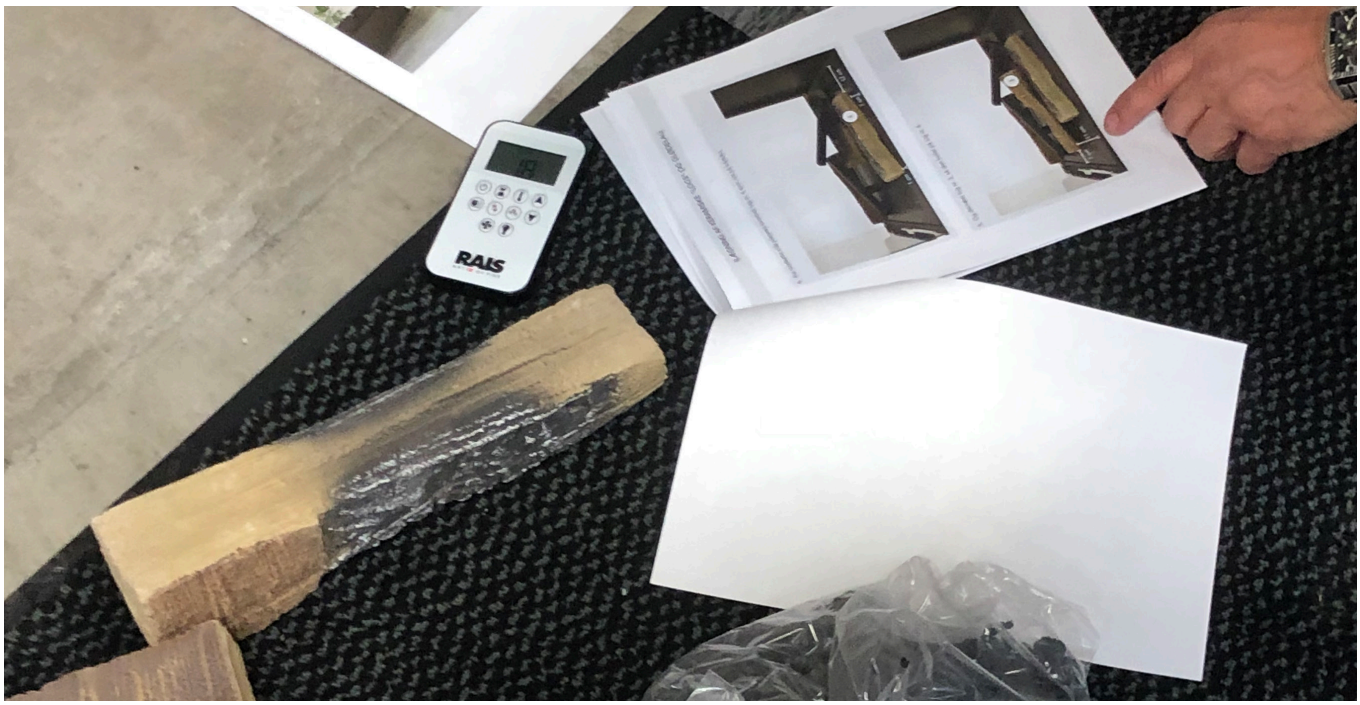

DK

FJERNELSE AF GLASSET

For at få adgang til brændkammeret skal glasset afmonteres. Følg vejledningen herunder.

Rammene skal fjernes, før glasset kan fjernes.

AFMONTERING AF GLASSET
Scan QR-koden
for at se en instruktionsvideo

OBS!
Glaskanterne er følsomme. Vær forsigtig, når du arbejder med glasset. For room divider-modellen skal du kun fjerne et af sideglassene. Det lille glas er en del af konstruktionen og må ikke fjernes.

Vi anbefaler, at du bruger handsker, når du håndterer glasset.

Hvis glasset er antireflekterende, må der ikke anvendes sugekopper. Se side 48 om rengøring.

1. Find de to roterende låse øverst på hver side af pejseglasset (se pilene).

2. Drej de to roterende låse mod uret, indtil de er fri af glasset.

3. Tag fat i de to metalkanter på glasset, og tip glasset ind mod dig selv.

4. Løft glasset, indtil det er fri af bundrammen. Vip bunden af glasset ud og derefter ned.

5. Glasset kan nu fjernes.

DK

MONTERING AF GLASSET

Når glasset skal genmonteres, skal du følge installationsvejledningen "Fjernelse af glasset" på side 14 ved at starte med det sidste trin og være opmærksom på den nedenfor viste positionsindikator.

OBS!
Der er en positionsindikator i midten af gaspejsens ramme, som sikrer, at glasset monteres korrekt. Denne kile skal passe ind mellem de to hak på glasset. Det er meget vigtigt, at dette gøres korrekt, da pejsen ellers ikke lukker korrekt, og der kan dannes sod under brug. Se proceduren nedenfor.

Forkert montering af glasset kan føre til en farlig situation.

PROCEDURE

1. Positionsindikatoren er placeret i toppen af pejsekarmen (se pilen).

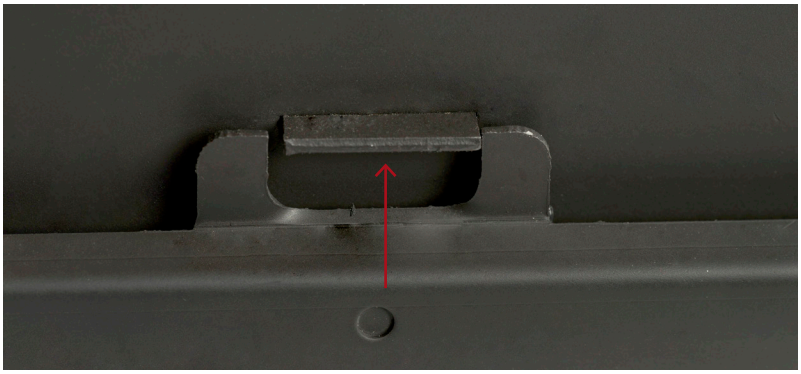

På billedet ses pejsen uden ramme.

2. Flyt forsigtigt glasset fra side til side, indtil du kan mærke, at glasset går i indgreb med positionsindikatoren (se pilen).

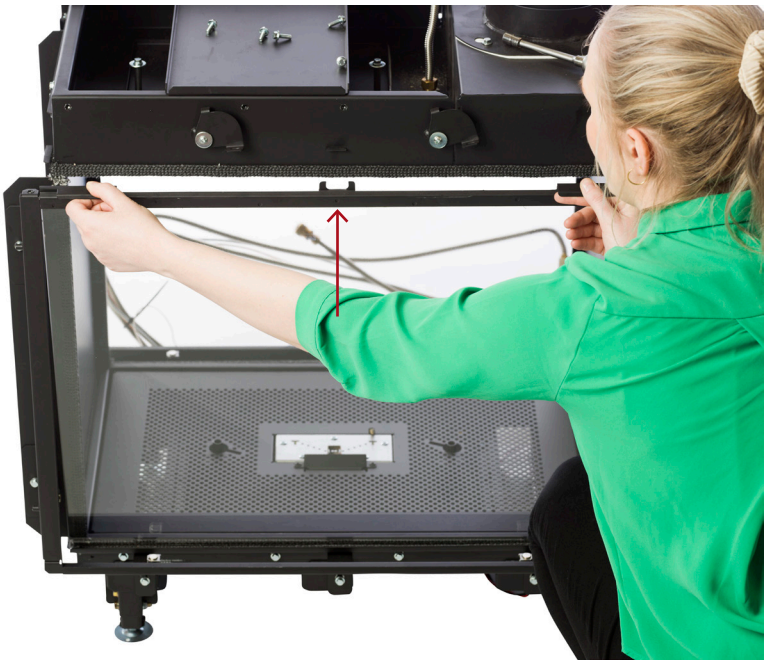

MONTERING AF BRÆNDEREN

Hvis brænderen ikke er monteret ved levering, skal du følge disse trin for at montere brænderen.

Sørg for, at brænderen passer til den ønskede gastype. Brænderens gastype er beskrevet på siden af den kasse, som den leveres i. Kontrollér, at dyserne svarer til gastypen, og at luftindstillingerne er korrekte.

Luftindstillingerne for brænderne varierer mellem de forskellige gastyper. Kontroller, at luftindstillingerne er udført korrekt. Hvis ikke, skal du foretage de nødvendige justeringer.

Følg nedenstående vejledning for luftindstilling af naturgas eller LPG.

LUFTINDSTILLINGER FOR NATURGAS

Luftpladen til hovedbrænderen skal være indstillet til halvt (se pilen).

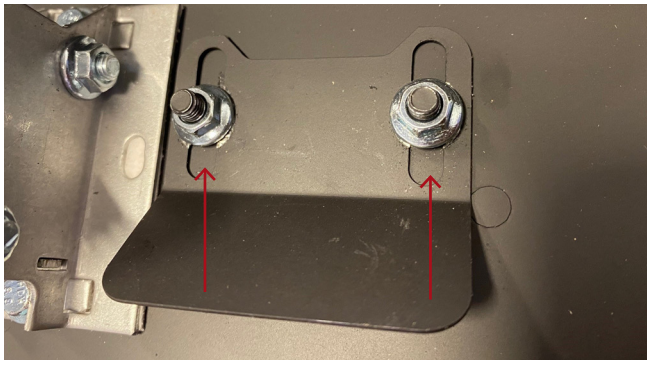

Venturierne til de sekundære brændere skal være forsynet med to dækplader. En hel plade og en plade med et lille hul.

LUFTINDSTILLINGER FOR LPG

Luftpladen til hovedbrænderen skal være indstillet på helt åben (se pilene).

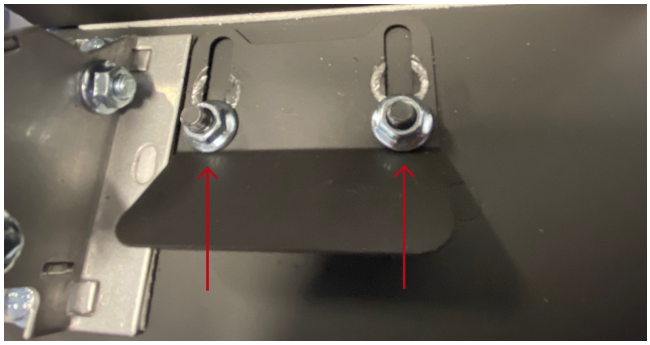

Venturierne til de sekundære brændere skal være helt åbne uden at der er monteret dækplader.

DK

FREMGANGSMÅDE

1. Tag brænderen og slangen ud af kassen.

2. Fjern bundristen fra forbrændingskammeret.

3. Fjern de fire bolte, der er monteret foran på bunden af pejsen (se pilene).

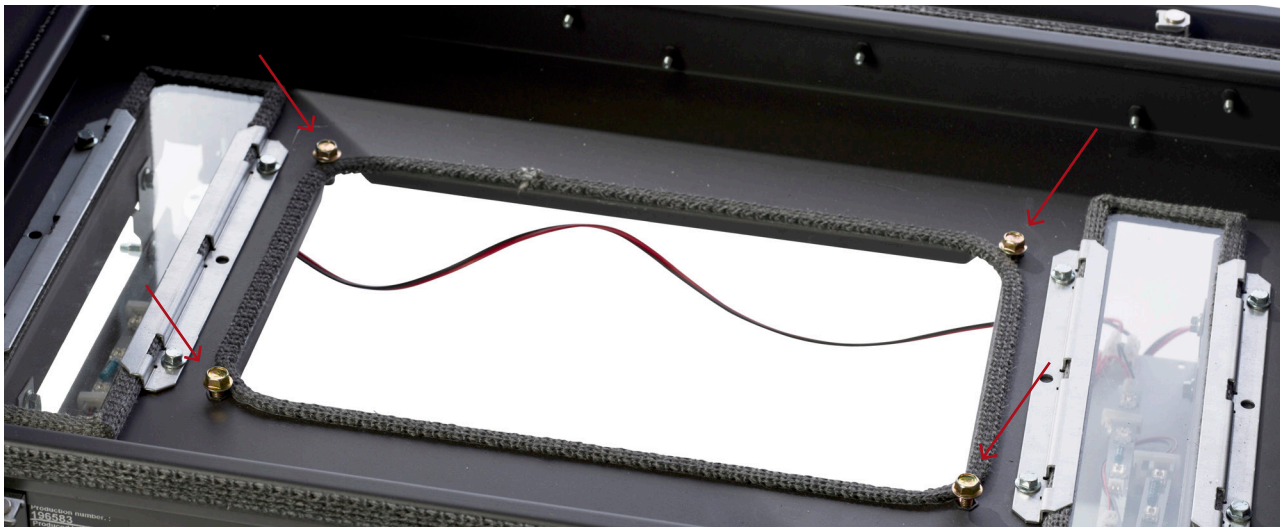

ADVARSEL!
Forkert installation kan forårsage en farlig situation. Sørg for, at de nederste bolte er strammet, og at brænderen er presset mod den nederste pakning i forbrændingskammeret.

4. Sæt brænderen i forbrændingskammeret med de fire skruer. Kontrollér, at pakningen mellem brænderen og pejsebunden er intakt. Brænderen skal monteres med pilotflammen mod gaspejsens forside.

   Hvis forbrændingsgassen er til højre (se den røde cirkel), er piloten foran.

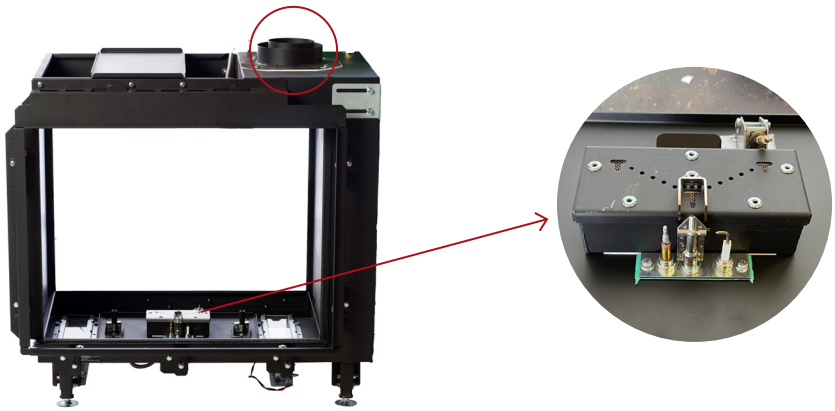

5. Træk nu Combination valve GV60, røret og receiveren hen til den side, hvor inspektionsristen ønskes placeret. Ikke længere end 500 mm fra midten af pejsen.

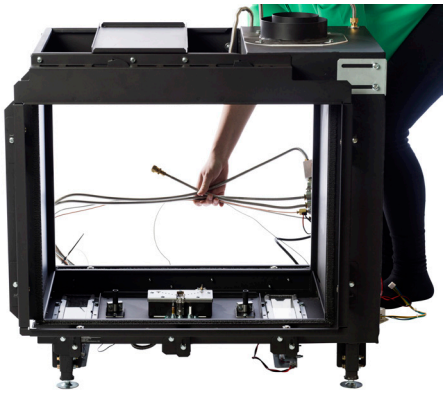

6. Placer bundristen over brænderen.

DK

OVERSIGT OVER BRÆNDERE

Hoved-
brænder

Sekundær
brænder

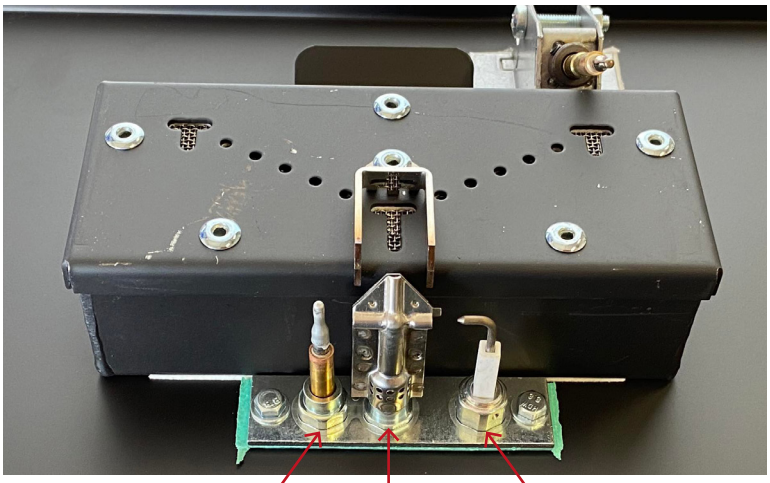

1. thermocouple

Piezo-elektrode

Pilotflamme

PLACERING AF DE KERAMISKE LOGS

Når du placerer de keramiske logs og glødelaget i forbrændingskammeret, er det vigtigt, at de ikke dækker pilotflammen og dens termoføler, og at gløderne ikke placeres under pilotskjoldet.

Begge thermocouple skal holdes fri af glødelaget. Hullerne i hovedbrænderen (se cirklerne) må ikke dækkes til.

Ved opstart eller service af pejsen skal det sikres, at krydstændingen (fra pilotflammen til hovedbrænderen) fungerer, og at antændelsen sker let med de sekundære brændere.

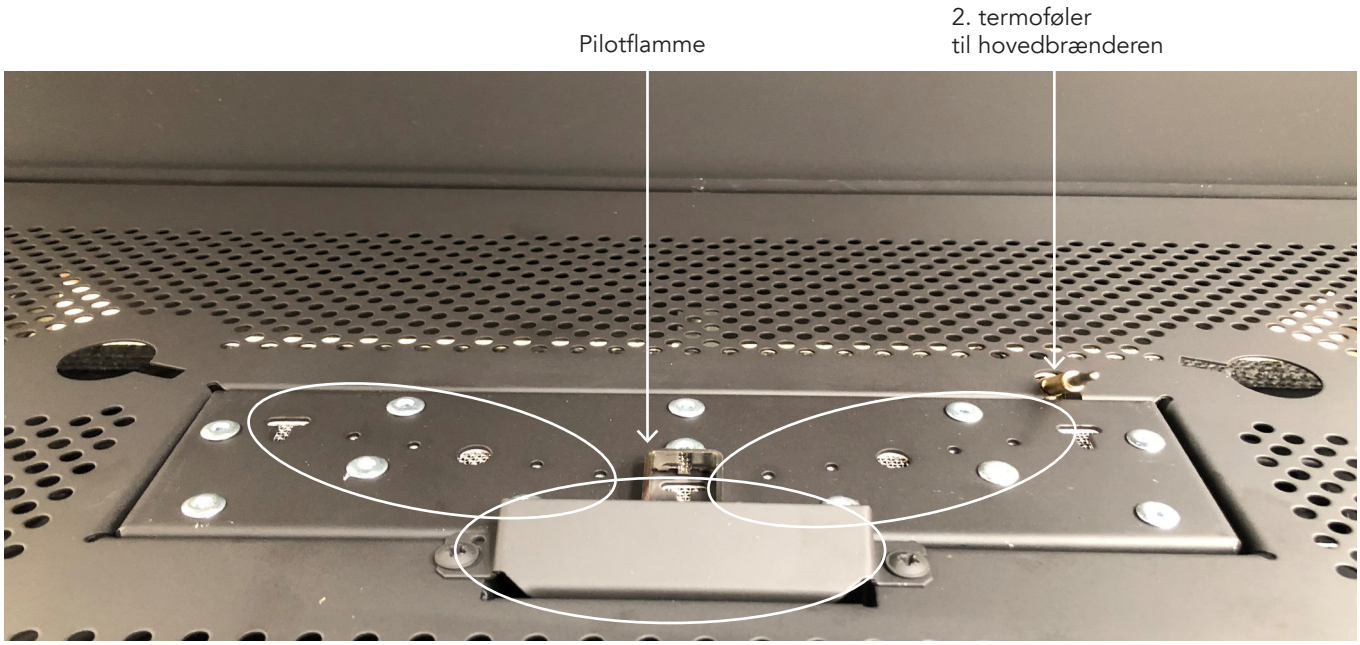

ADVARSEL!
Det er meget vigtigt, at du følger denne manual, når du placerer de keramiske logs og glødelaget i pejsen. Hvis dette ikke gøres korrekt, vil det resultere i en flammeprofil, der er mindre end optimal. Forkert placering af logs'ene kan føre til en farlig situation.

OBS!
Målene på de følgende billeder er taget **fra kanten af bundristen**. Se billedet nedenfor.

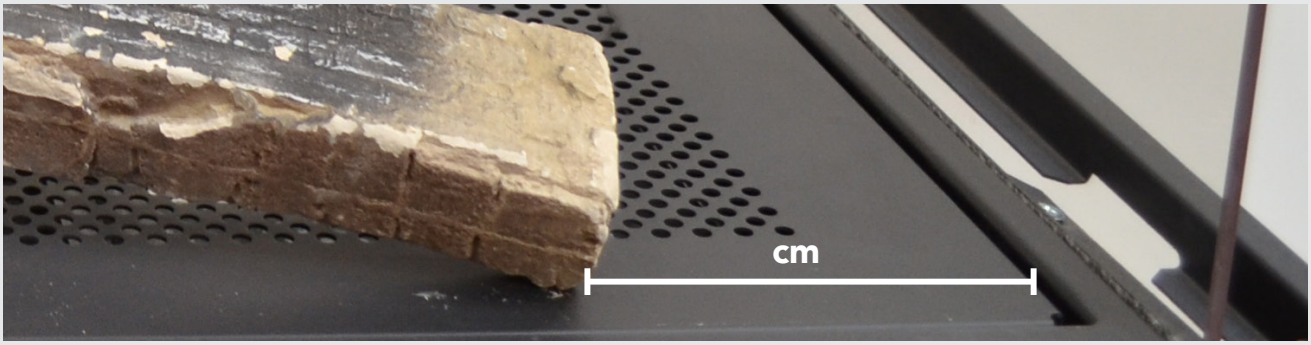

DK

PLACERING AF LOGS - VISIO 90 RD OG VISIO 90 T

Der skal anvendes følgende keramiske logs.

1 2 3 4 5 6

En lille forhøjning i log nr. 4 kan anvendes til identifikation

1. Start med at fastgøre de to sekundære brændere i pejsens bundrist.

OBS!
Spidsen af de sekundære brændere skal være drejet så langt væk fra hinanden som muligt.

2. Start fra den modsatte side af pilotflammen - se billedet på forrige side. Placér den keramiske log nr. 1 som vist på billedet

3. Derefter placeres keramisk log nr. 2 som vist på billedet. Nu skal de resterende logs lægges ind fra den modsatte side. Gå derfor over på samme side som pilotflammen.

4.Fra den modsatte side placeres den keramiske log nr. 3 som vist på billedet.

5. Anbring log nr. 4, således at den hviler på log nr. 3.

6. Nu skal glasstykkerne fordeles i forbrændingskammeret. Mål 5 dl glas op i et målebæger.

7. Fordel glasstykkerne (i alt 5 dl) på begge sider af gaspejsen - over LED-lysene. Det er vigtigt, at glasstykkerne fordeles i et tyndt lag, der lige akkurat dækker hullerne i bunden af pejsen.

DK

8. Mål nu 2,5 l glødechips (en blanding af de grå og de sorte chips).

9. Drys glødechipsene ud over både glasstykkerne og resten af bundristen. Placér fibertråden på den nederste brænder.

ADVARSEL!
Vær opmærksom på, at hovedbrænderen og pilotflammen holdes fri for alt pynt.

10. Placér fibertråden på hovedbrænderen for at opnå en ekstra glødende effekt. Fibertråden må ikke komme i kontakt med thermocouples - brug chipsene til at holde på fibertrådene.

11. Anbring log nr. 5 oven på den sekundære brænder til højre.

12. Anbring log nr. 6 på den sekundære brænder til venstre.

DK

RESTRICTORS

Der medfølger tre forskellige restrictors til gaspejsen. Restrictorerne bruges til at skabe det korrekte flow i det balancerede aftræk.

Det er vigtigt at se og vurdere ud fra flammebilledet, om den korrekte restrictor er monteret. Flammerne skal være blå/gule ved opstart, og efter 20 minutter skal flammerne være klart gule.

Hvis den ønskede forbrænding ikke opnås, kan der installeres en anden restrictor.

Restrictorerne fås i tre forskellige størrelser.

Restrictor A

Restrictor B

Restrictor C

VEJLEDENDE BRUG AF RESTRICTORS	
Lodret højde op til 2 m	Restrictor A
Lodret højde op til 2-4 m	Restrictor B
Lodret højde op til 4-7 m	Restrictor C
Lodret højde op til 7-10 m	Restrictor B
Lodret højde op til 10-15 m	Restrictor A

MONTERING AF RESTRICTORES

1. Løsn to af boltene diagonalt.

2. Montér restrictoren i henhold til skabelonen, og stram derefter de to bolte diagonalt.

INSTALLATION AF EL- OG GASKOMPONENTER

DIAGRAM OVER TILSLUTNING

Brug diagrammet til at få et overblik over de enkelte el- og gaskomponenter. Billeder af delene følger på de kommende sider.

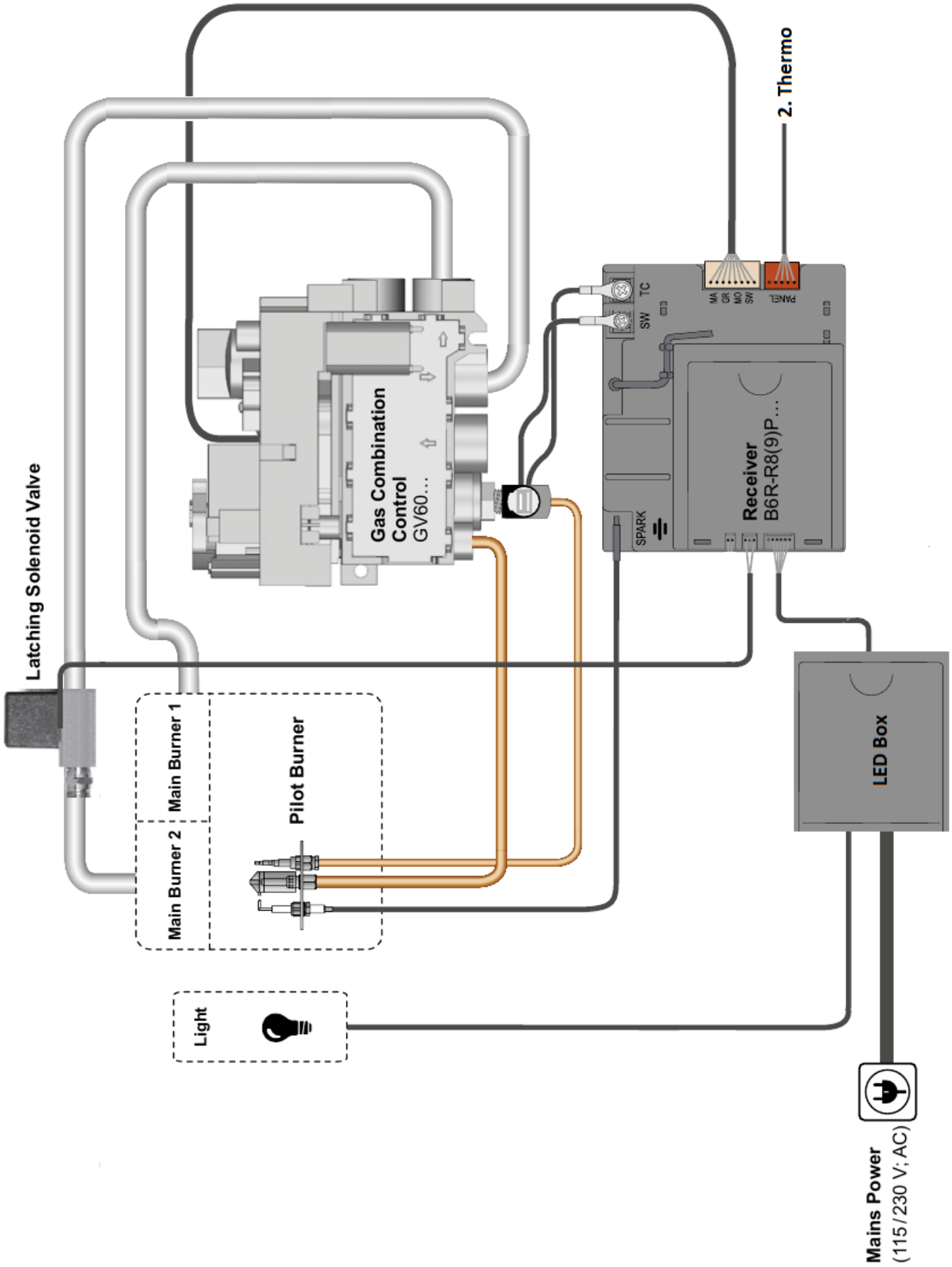

DK

ELEKTRISK TILSLUTNING

Følgende elektriske dele følger med denne gaspejs:

LED-boks

Strømforsyning/
adapter 12V

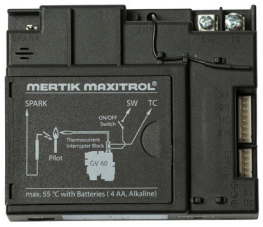

Receiver

TILSLUTNING AF LED-BOKSEN

LED-boksen skal være tilsluttet strømforsyningen (se pil A).

LED-boksen kan placeres på inspektionsristen med udtræk (tilbehør).

TILSLUTNING AF RECEIVEREN

Det brede gule/blå/grønne stik på LED-boksen skal indsættes i receiveren(se pil B).

Hvis der er strømsvigt, kan der sættes fire AA-batterier i receiveren. Hvis der anvendes batterier i receiveren, vil LED-lyset og WiFi-modulet ikke fungere.

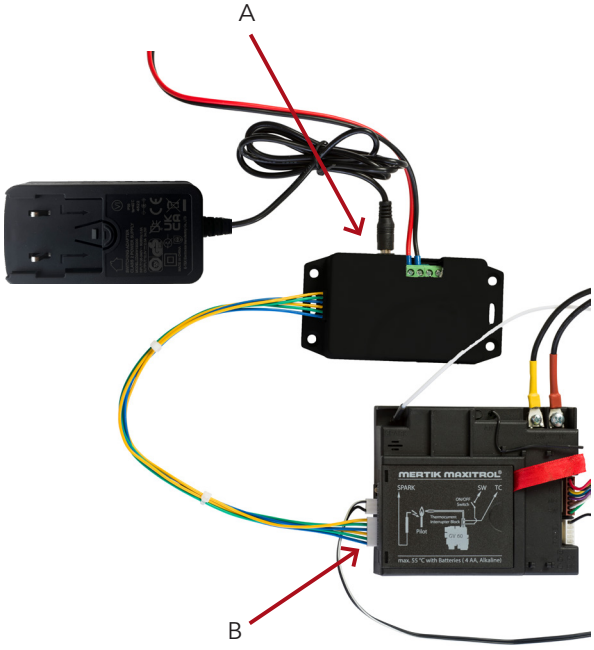

ADVARSEL!
Strømforsyningen (12V-adapter) må IKKE tilsluttes direkte til receiveren, da dette ellers kan føre til overophedning og funktionssvigt.

Stikkontakterne skal altid være tilgængelige.
Sørg for, at de elektriske kabler ikke rører ved pejsen, eller at de er placeret højere end pejsen, hvis de er inden for 1 meter fra pejsen.

Hvis der anvendes batterier i receiveren, skal batterierne udskiftes i begyndelsen af hver fyringssæson.

GASTILSLUTNING

FREMGANGSMÅDE

1. Fjern de strips, der holder de fleksible gasføringer og ledninger sammen, og placér forsigtigt delene under pejsen. Kontrollér, at ingen kabler er frakoblet.

2. Tilslut din gasforsyning til GV60 Combination valve's fleksible indløbsrør. Gevindet på GV60 Combination valve er 12 mm 3/8".

Beskyt mod utætheder i alle gastilslutninger, der foretages. Kontrollér, at gassen er korrekt tilsluttet.

Installér altid en stophane og en målestuds før GV60 Combination valve. Stophanen skal placeres tættest på GV60 Combination valve.

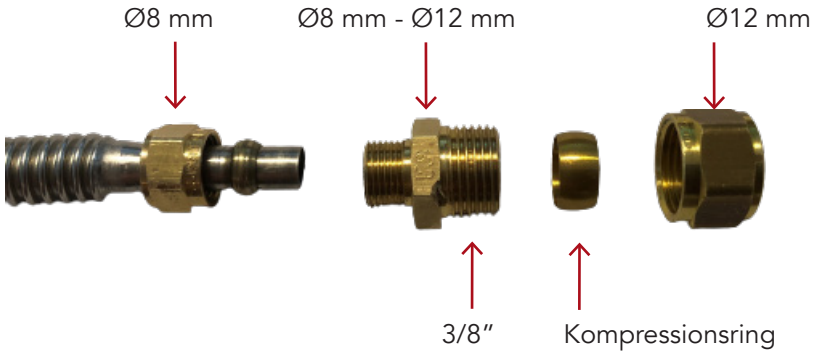

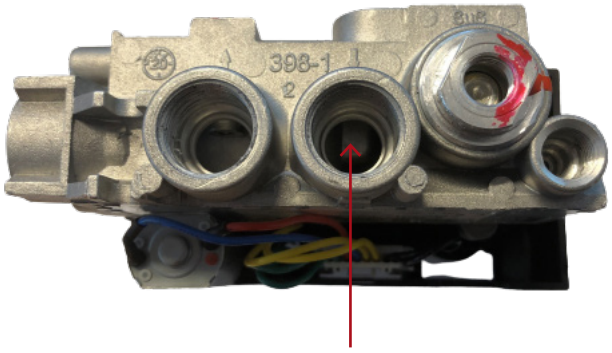

Ø12 mm 3/8" gasindtag
– kun hvis den fleksible ledning ikke anvendes

ADVARSEL!
Undlad at vride eller bøje de fleksible gasføringer fra GV60 Combination valve hårdt. Sørg for, at de fleksible gasføringer ikke er klemt, og at gasføringerne eller koblingerne på GV60 Combination valve ikke beskadiges.

DK

INSPEKTIONSRIST MED UDTRÆK (TILBEHØR)

Som tilbehør til de indbyggede gaspejse fås en inspektionsrist med udtræk.

Inspektionsristen kan op-bevare GV60 Combination valve, receiveren osv. på udtrækket, som nemt kan trækkes ud ved f.eks. service og vedligeholdelse. Inspektionsristen fungerer også som en konventionsrist.

Inspektionsristen med udtræk fås i to forskellige størrelser:

AFTAGELIG INSPEKTIONSRIST
Scan QR-koden
for at se en instruktionsvideo

Lille inspektionsrist - foran

60 cm²

Lille inspektionsrist - indvendigt

Stor inspektionsrist - foran

200 cm²

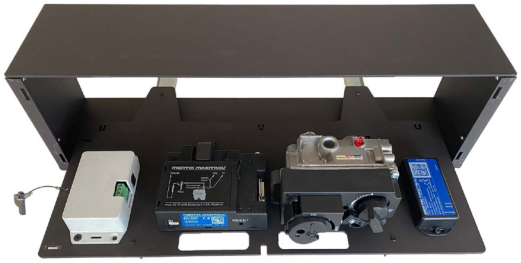

Stor inspektionsrist - indvendigt

FJERNBETJENING

I dette afsnit kan du lære, hvordan du indstiller fjernbetjeningen til gaspejsen.

Fjernbetjeningen bruger 2 x AAA 1,5 V-batterier.

Brug aldrig spidse værktøjer til at fjerne batterierne fra receiveren og fjernbetjeningen.

Signalafstanden mellem fjernbetjeningen og gaspejsen må ikke overstige 10 meter.

OBS!
En gang om året bør du udskifte batterierne i fjernbetjeningen for at sikre optimal funktion. Udskift alle batterierne på samme tid, og brug kun alkalinebatterier af god kvalitet.

SYNKRONISÉR FJERNBETJENINGEN
Scan QR-koden
for at se en instruktionsvideo

SYNKRONISERING AF FJERNBETJENING OG RECEIVER

1. Tryk på receiverens "reset"-knap og hold den nede, indtil du hører et kort "bip" efterfulgt af et langt "bip" (se pilen).
2. Efter det andet bip skal du slippe reset-knappen. Du har nu 20 sekunder til at trykke på "pil ned"-knappen på fjernbetjeningen. Hold knappen nede, indtil du ser ordet "conn" på fjernbetjeningen. Slip derefter knappen.
3. Fjernbetjeningen tæller derefter til 8, og receiveren giver to korte biplyde. Receiveren og fjernbetjeningen er nu synkroniseret, og pejsen kan tændes.

Fjernbetjening

Receiver

Se den separate brugermanual for brug af fjernbetjening og PUCK.

BRUGERMANUAL
Scan QR-koden
for at se brugermanualen

DK

BALANCERET AFTRÆKSSYSTEM ⚠

BALANCERET AFTRÆKSSYSTEM
Scan QR-koden for at se en vejledning online

Aftrækssystemet er det, der får pejsen til at fungere. Pejsen vil ikke fungere optimalt, hvis den ikke har det korrekte og nødvendige flow i aftrækssystemet.

Se venligst de nationale/lokale forskrifter, før du installerer aftrækssystemet. Det skal sikres, at aftrækterminalens placering er i overensstemmelse med de nationale bygningsforskrifter.

Denne pejs kan installeres med enten en tagterminal (C31), en vægterminal (C11) eller et fleksibelt system gennem et eksisterende aftræk (C91). Pejsen må kun installeres med et balanceret aftrækssystem på den måde, som RAIS har angivet. RAIS-pejsen er godkendt med Exodraft-røgsuger.

De af RAIS anbefalede aftræk er blevet godkendt sammen med pejsen, og pejsen må kun installeres med disse aftræk:

PRODUCENT	SYSTEM	ADAPTER	AFTRÆKSSTØRRELSE	AFTRÆKSTYPE
Schiedel	Metalotherm US system	Ingen adapter krævet	Ø130/200	Naturligt afkast
Schiedel	Metalotherm USD system	Ingen adapter krævet	Ø130/200	Naturligt afkast
Müllink & Grol	Multi-Vent system	Adapter krævet	Ø130/200	Naturligt afkast
Poujoulat	DUOGAS system	Adapter krævet	Ø130/200	Naturligt afkast
Jeremias	TWIN-GAS system	Adapter krævet	Ø130/200	Naturligt afkast
Exodraft	RHGC	Ingen adapter krævet	Ø100/150	Mekanisk afkast

Samlingerne på aftrækkene skal være forseglet og sikret mod adskillelse ved hjælp af låsebånd eller skruer.

Pejsen leveres med en afgangsstuds, der er forberedt til indvendig montering af et aftræk med en diameter på 130/200 mm.

Sikkerhedsafstanden fra aftrækket til brændbare materialer skal være mindst 50 mm.

Hvis du bruger et vægudtag, skal du altid føre det 0,5 meter lige opad, før du laver en 90-graders bøjning. Følg vejledningen i manualen til det balancerede aftræk.

For installationsinstruktioner til aftrækssystemet skal du følge den separate manual for installation af det balancerede aftræk. Scan QR-koden øverst på siden for at læse manualen online.

PLACERING AF AFTRÆKSTERMINALER

Nedenstående tabel viser, hvordan de forskellige aftræksterminaler kan placeres i huset, og hvor store sikkerhedsafstande der skal være.

OBS!
Vær opmærksom på, at nedenstående sikkerhedsafstande er engelske nationale vejledninger. Følg de nationale lovkrav.

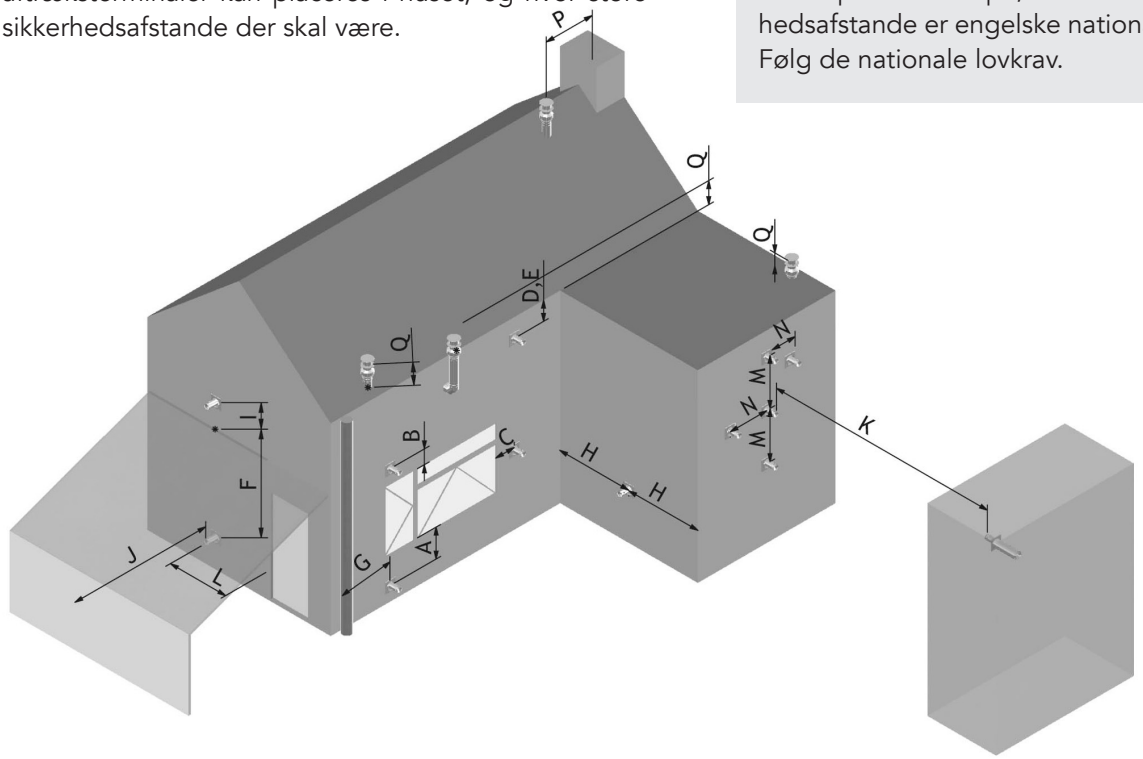

DIMENSIONER	TERMINALPOSITION	AFSTAND (mm)
A*	Direkte under en åbning, ventilation, et vindue der kan åbnes osv.	600
B	Over en åbning, ventilation, et vindue der kan åbnes osv.	300
C	Ved siden af en åbning, ventilation, et vindue der kan åbnes osv.	400
D	Under tagrender, jordrør eller drænrør	300
E	Under tagudhæng	300
F	Under altaner på carporttag	600
G	Fra et lodret drænrør eller jordrør	300
H	Fra et indvendigt eller udvendigt hjørne	600
I	Over tag- eller altanniveau	300
J	Fra en overflade, der vender ud mod terminalen	600
K	Fra en terminal med front mod terminalen	600
L	Fra en åbning i carporten (f.eks. dør, vindue ind til boligen)	1200
M	Lodret fra en terminal på samme væg	1500
N	Horisontalt fra en terminal på samme væg	300
P	Fra en lodret struktur på taget	600
Q	Over et skæringspunkt med taget	150

* Desuden bør terminalen ikke være tættere end 300 mm på en åbning i bygningskonstruktionen.
formet med henblik på at rumme et indbygget element som f.eks. en vinduesramme.

DK

PLACERING OG KONSTRUKTION

Brug isoleringsplader med en maksimal varmeledningsevne på 0,10 W/m.K eller en minimum varmemodstand på 10 K.m/W. Velegnede produkter kan være Promat Promatect L isoleringsplade, Skamol Skamotec 225 eller Skamol Super-Isol.

Receiveren og GV60 valve er forbundet til brænderne i pejsen. Denne skal placeres i inspektionsristen, som skal placeres et passende sted under pejsen.

Denne pejs har justerbare ben, og disse skal indstilles til den ønskede højde, før aftrækssystemet installeres. Der er mulighed for at justere benene med fødderne. Foretag aldrig andre ændringer på pejsen end justering af højden på benene. Desuden er høje ben valgfri.

De monterede beslag bruges til at fastgøre pejsen til bagvæggen.

To målepunkter er placeret over glasset og anvendes til at foretage forbrændingskontrol. Til venstre er der indtag for frisk luft ind, til højre udtag for røggasser. Se illustrationer på side 47.

I tilfælde, hvor nationale forskrifter kræver, at kontrolmålinger foretages i aftrækket og over pejsen, kan der placeres en afgangsstuds her.

Sørg for, at pejsen er fuldstændig isoleret fra brændbare materialer på alle sider. Vi anbefaler, at loft og gulv beskyttes med ikke-brændbart materiale inde i opbygningen. Overhold altid de angivne sikkerhedsafstande til brændbare materialer for din pejs.

Byg en konstruktion af den ønskede størrelse af ikke-brændbare materialer - minimumsdimensionen for hver model er vist i det følgende afsnit.

Brug ikke isoleret materiale (eller andet materiale) til at udfylde hulrummet over og på siden af pejsen.

KONVEKTION

Installationsrummet skal være forsynet med konvektionsåbninger, der har et areal på mindst 200 cm^2 over pejsen og 200 cm^2 under pejsen.

Konvektionen over pejsen skal holde en afstand på 300 mm til loftet.

OBS!
De 1000 mm opad er en minimumsafstand til et brændbart loft. Hold altid min. 3 mm fra byggemateriale til pejsen på grund af varmeudvidelse.

Der må ikke placeres brændbare materialer i opbygningen.

Sørg for, at ventilationen får frit flow omkring pejsen. Der skal være mindst 50 mm fri plads omkring hele pejsen for at give mulighed for konvektion.

Receiveren og GV60-forbrændingsventilen skal placeres under pejsen.

Vi anbefaler, at du altid monterer og tester pejsen, inden du afslutter opbygningen.

Rammerne skal kunne fjernes, og derfor må de ikke monteres med silikone eller lignende.

Følg altid det lokale bygningsreglement og brændmyndighedernes anvsininger ved opbygning af en gaspejs.

AFSTAND TIL BRÆNDBART MATERIALE

FRONT- OG SIDEVISNING

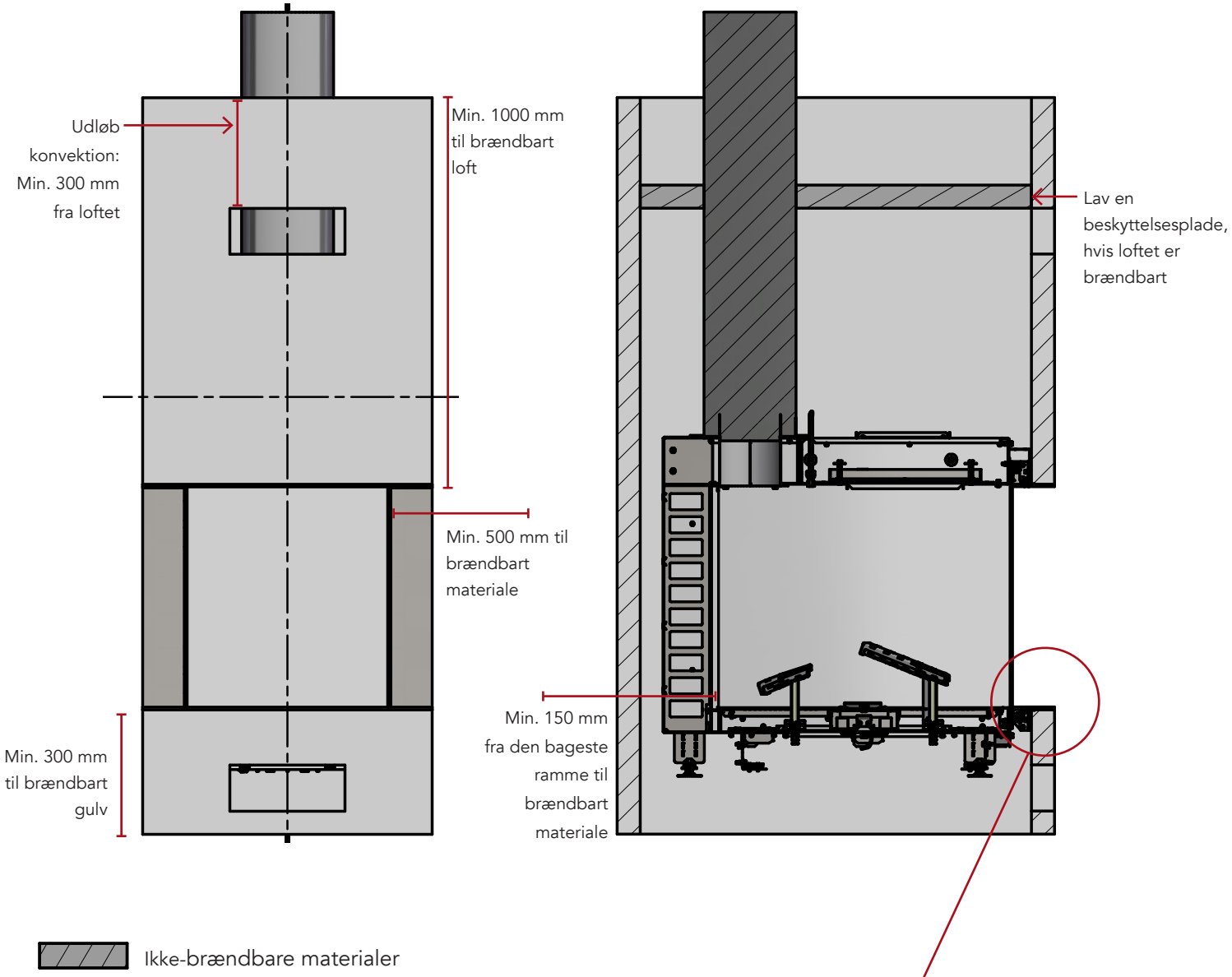

OBS!
Når du pudser en væg, skal du huske at have de påkrævede millimeter til rammen fri for at kunne opnå en glat afslutning.

DK

SET OVENFRA

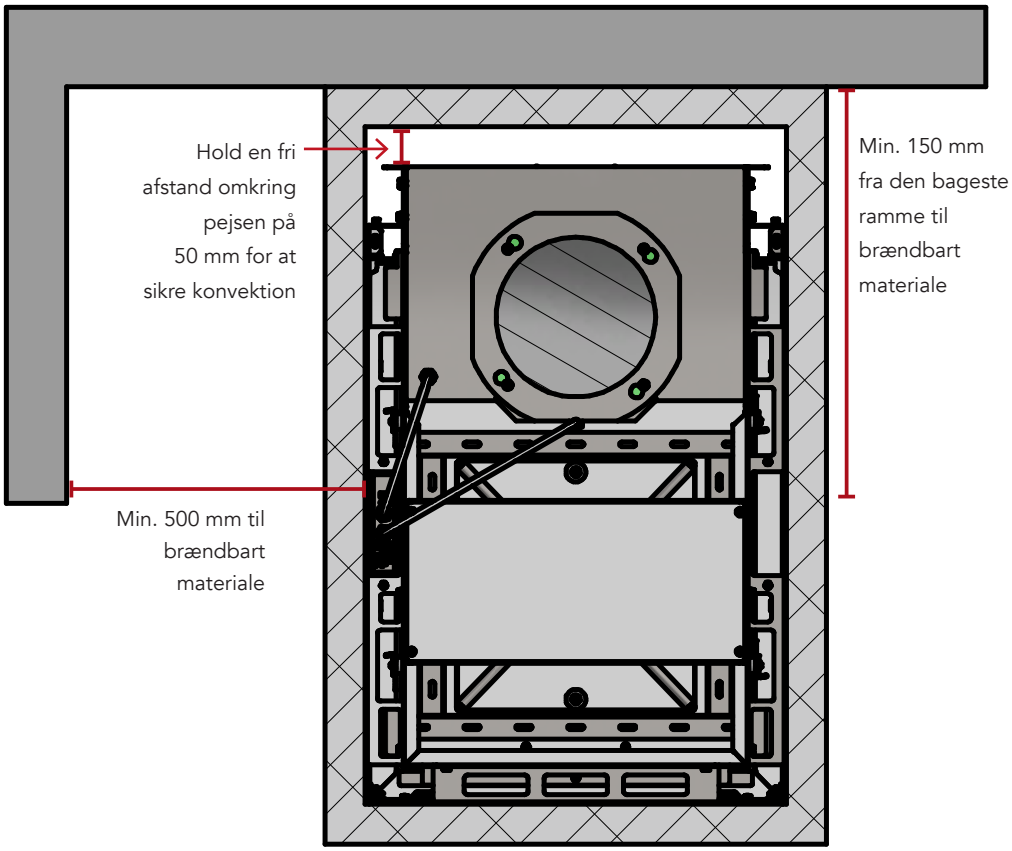

Brændbart materiale

Ikke-brændbart materiale

AFSTAND TIL BRÆNDBAR HYLDE

Hvis du ønsker at placere brændbart materiale over din pejs, skal du følge disse minimumskrav.

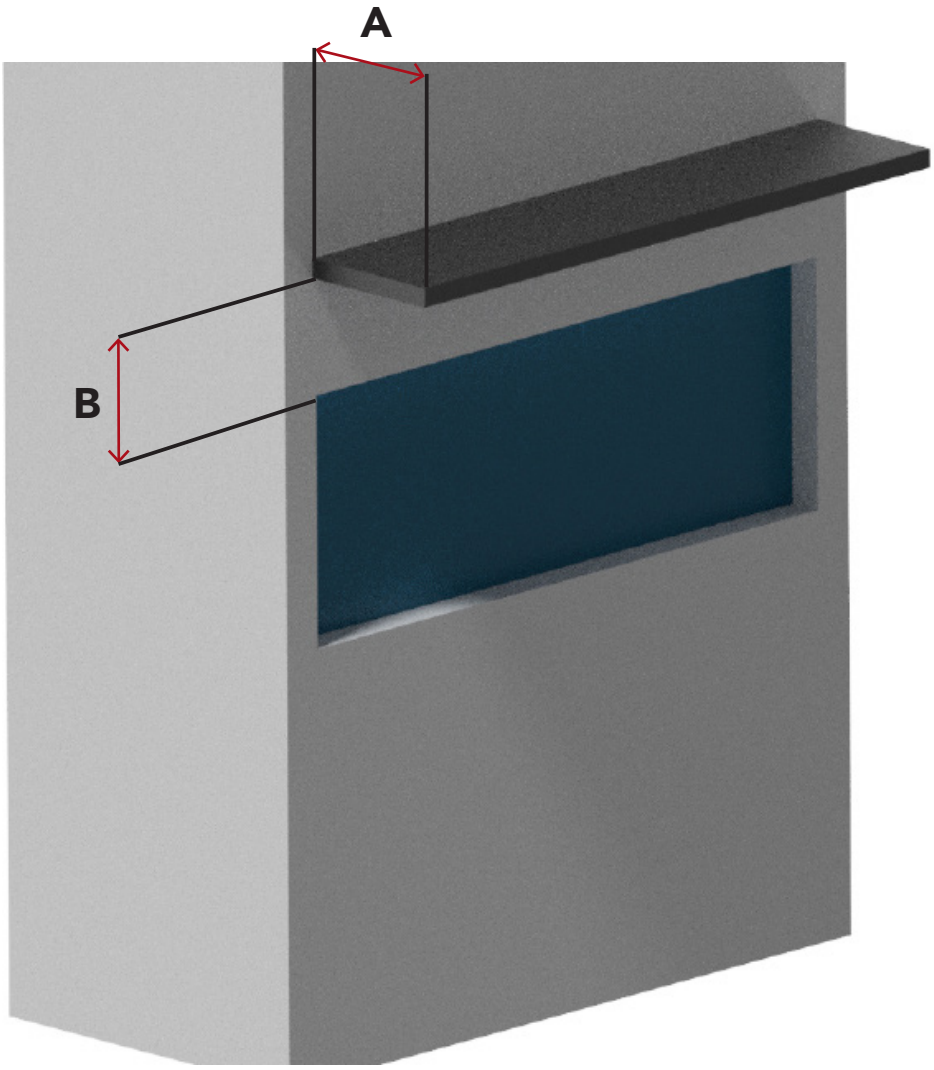

HVIS A	SÅ B
50 mm	Min. 200 mm
100 mm	Min. 250 mm
150 mm	Min. 300 mm
200 mm	Min. 350 mm
250 mm	Min. 400 mm
300 mm	Min. 450 mm

DK

AFSTAND FRA GLAS TIL BRÆNDBAR SIDEVÆG

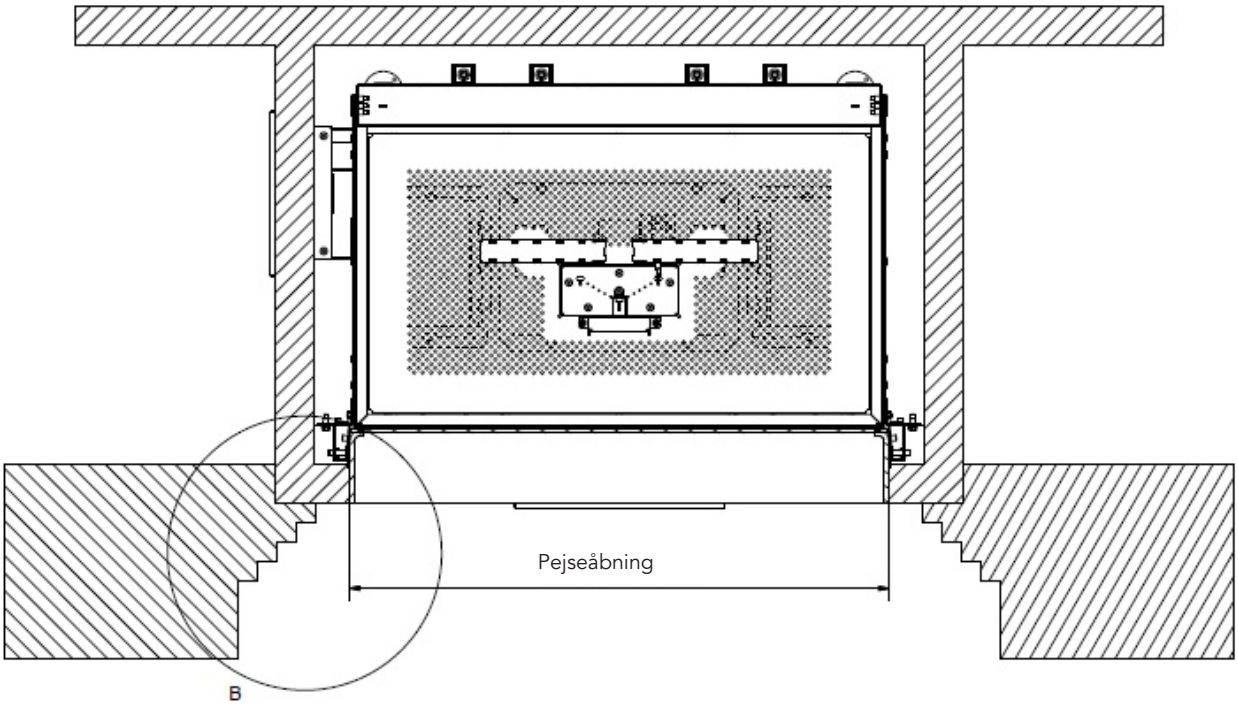

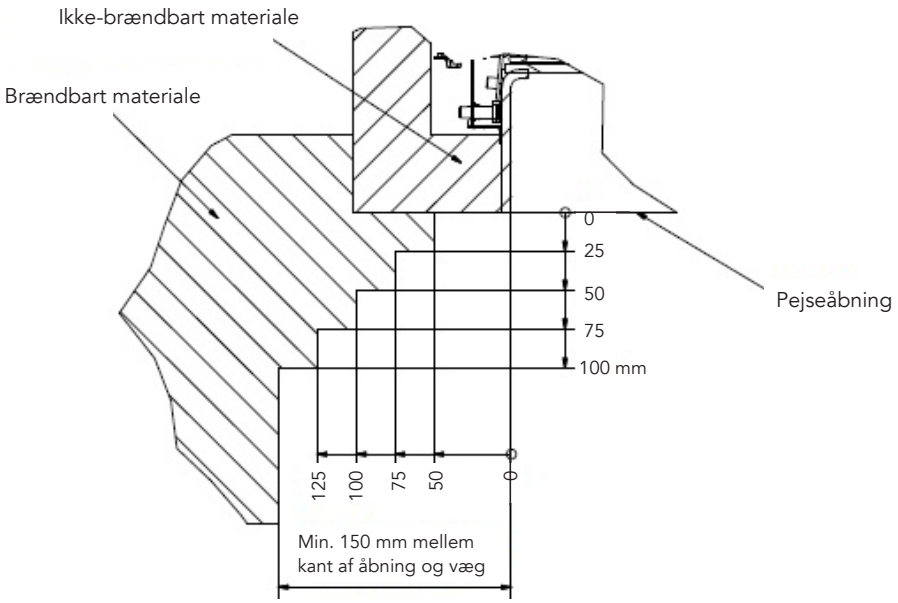

EKSEMPEL PÅ KONSTRUKTION

Visio 90 RD og Visio 90 T skal installeres med konvektionsåbninger, der har et areal på mindst 200 cm^2 over pejsen og 200 cm^2 under pejsen.

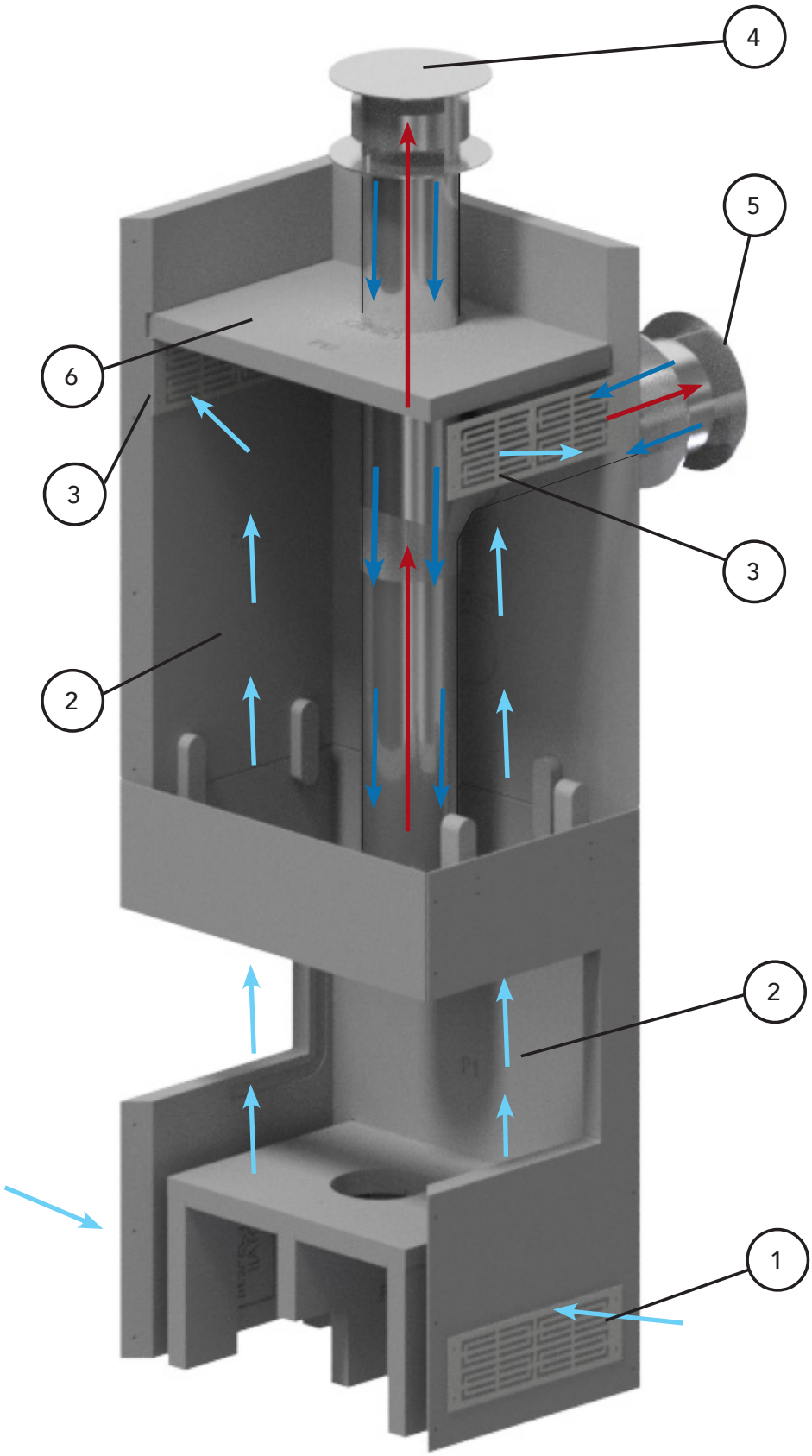

DEFINITION

1. Indløb konvektion
2. Naturlig konvektion
3. Udløb konvektion
4. Tagterminal
5. Vægterminal
6. Loftbeskyttelse

DK

MONTERING AF RAMMEN (TILBEHØR)

Når de keramiske logs og glødelaget er placeret korrekt i gaspejsen, skal du sætte glasset på igen som beskrevet i afsnittet "Montering af glasset" på side 16.

FREMGANGSMÅDE TIL MONTERING AF RAMMEN:

1. Montér rammen i toppen af gaspejsen med de medfølgende skruer (se pilene).

2. Placér den nederste ramme - magneterne sikrer, at rammen sidder godt fast.

3. Placér de to siderammer - magneterne sikrer, at rammene sidder fast.

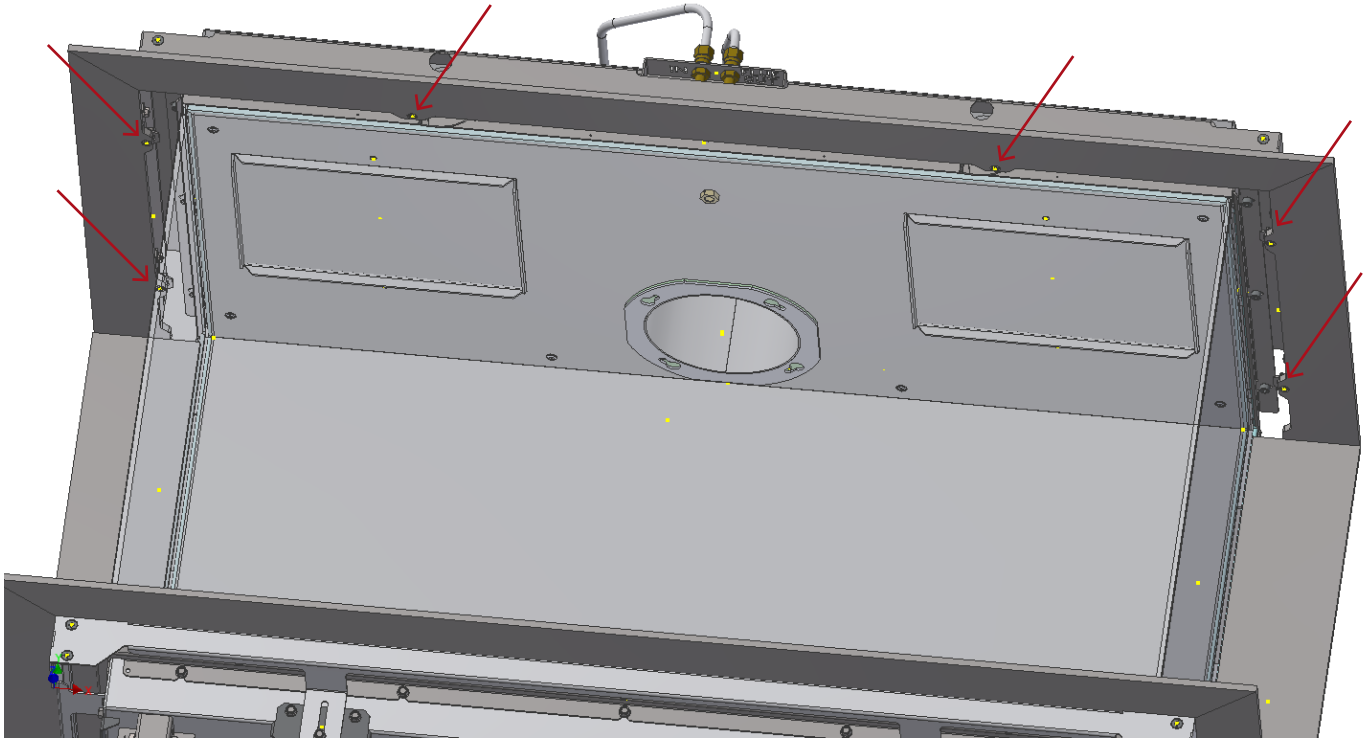

JUSTERING AF BUNDRAMMEN

Hvis der i stedet for den valgfrie ramme (6 mm) anvendes en tykkere bundramme, kan højden justeres på beslagene.

OPSTART AF GASPEJSEN

Før du tænder for første gang, skal du sikre dig, at al emballage, etiketter osv. er fjernet fra pejsen, og at glasset er rengjort.

Læs mere om rengøring af gaspejsen på side 48.

FREMGANGSMÅDE

1. Kontrollér, at den forsinkede tændingsklap let kan løftes op inde i pejsens loft (se billederne nedenfor).
   Sørg for, at pakningerne er placeret korrekt og ikke er beskadiget.

2. Tænd gaspejsen, og lad den brænde ved høj varme i et par timer.

Se den separate brugermanual for at få en detaljeret vejledning i brugen af fjernbetjeningen.

LYDE Pejsen kan afgive en "klikkende" lyd, når den varmer op og køler ned. Dette skyldes de store temperaturforskelle, som materialet udsættes for.

DUG OG KONDENSVAND
Der kan dannes kondensering på pejseglasset ved opstart. Når glasset er koldt, og apparatet tændes, kan det forårsage kondensering og dug på glasset. Denne kondensering er normal og forsvinder i løbet af 10-15 minutter, når glasset og aftrækket varmes op.

Sluk ikke for pejsen, før al kondensering på glasset er væk!

Hvis pejsen slukkes, før kondenseringen er væk, kan vandpartiklerne beskadige pejsen.

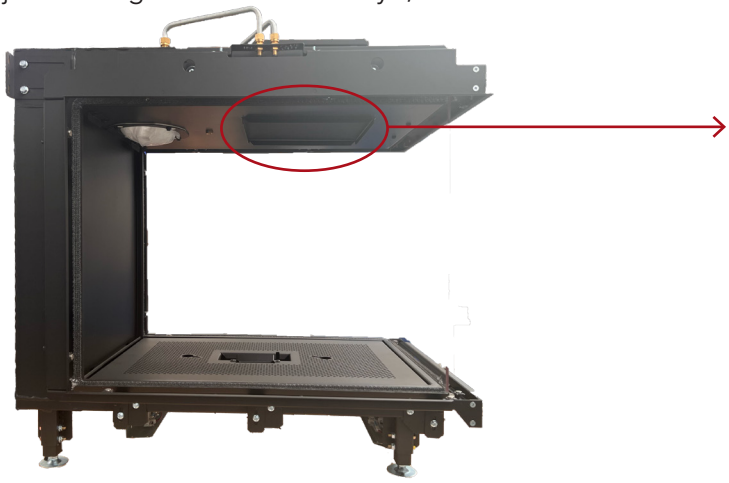

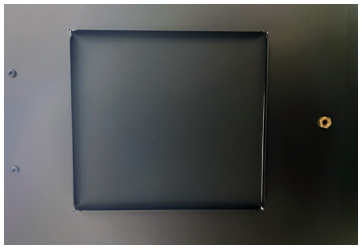

Forsinket tændingsklap

OBS!
Luft ud i rummet, når du tænder pejsen for første gang. Pejsen kan afgive en smule røg og en let lugt, når den tændes første gang.

Sørg for, at rummet er godt ventileret under denne periode. Børn og kæledyr bør holdes væk fra pejsen under denne proces. Vær forsigtig under denne proces: Rør ikke ved synlige overflader/glas, da disse bliver meget varme.

MANUEL SLUKNING AF GASPEJSEN
Hvis du vil slukke gaspejsen manuelt (f.eks. hvis du ikke kan finde fjernbetjeningen, eller hvis fjernbetjeningen ikke har nogen batterier), skal du lukke for gasforsyningen og elforsyningen.

Hvis pejsen ikke har været brugt i længere tid, skal du følge proceduren for tænding første gang, når du tænder for den.

DK

UDLUFTNING AF GASRØRET

Når gasforsyningen tilsluttes for første gang, er gasrørerne fyldt med luft. Gastilførslen kan derefter udluftes ved at skrue indløbsstudsen på siden af brænderen af eller ved at bruge en monteret målestuds.

UDLUFTNING AF GASRØRET
Scan QR-koden
for at se en instruktionsvideo

OBS!
Når udluftningen er afsluttet, spændes skruerne til "indløbsstudsen" igen. Kontrollér systemet for gaslækager.

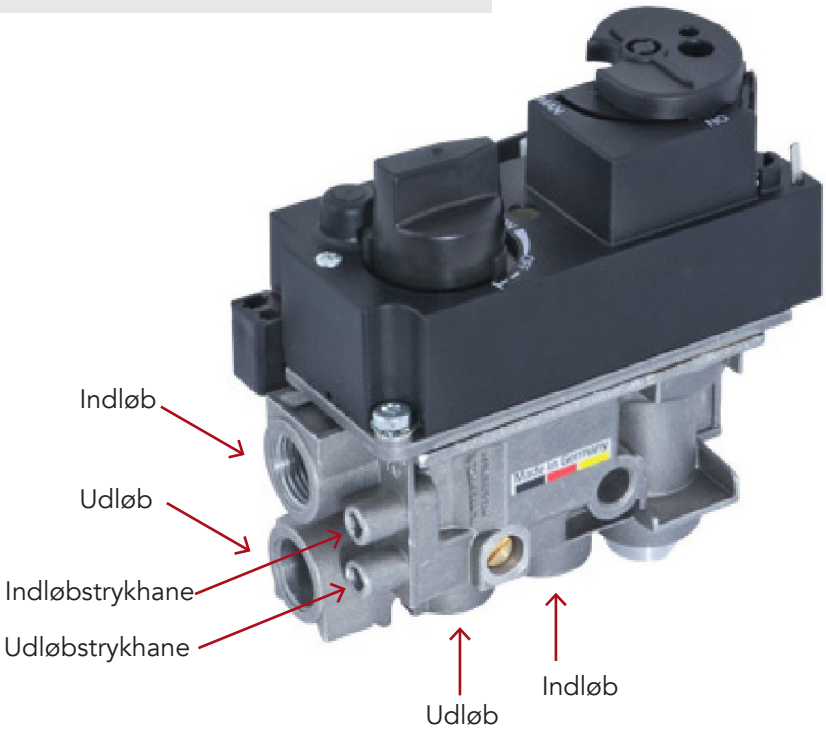

FUNKTIONSTEST

Læs disse trin for at kontrollere funktionen ved opstart af gaspejsen.

1. Tænd pejsen.
2. Kontrollér, at pilotflammen tændes.
3. Kontrollér, at pilotflammen forbliver tændt.
4. Kontrollér, at hovedbrænderen let tændes inden for 20 sek.
5. Kontrollér, at krydsantændingen fra pilotflammen til hovedbrænderen sker let, og at hovedbrænderen og pilotflammen forbliver tændt.
6. Kontrollér, at de sekundære brændere forbliver tændt.
7. Sluk pejsen helt. Pejsen må først tændes igen, når thermocouple er afkølet. Dette tager ca. 1-2 minutter.

JUSTERING AF TRYKINDSTILLING

BRÆNDERTRYK
Scan QR-koden
for at se en instruktionsvideo

Pejsen skal trykjusteres i henhold til databladene fra side 54. "Indgangstryk" (forsyningstryk til GV60 Combination valve) og "Brændertryk" (dysetryk) skal ALTID måles og om nødvendigt korrigeres af en autoriseret installatør.

1. Løsn skruen til "udløbstrykhanen" på gasventilen, og tilslut et gasmanometer.
2. Tænd pejsen på maksimal belastning - og lad den brænde i 45 minutter, før du måler.
3. Kontrollér, at det målte tryk stemmer overens med det tryk, der er angivet på typeskiltet.
4. Hovedbrænderens tryk kan justeres ved at fjerne beskyttelsesproppen til "trykregulatoren".
5. Indstil pejsen til minimal belastning.
6. Det mindste brændertryk kan justeres med skruen "minimum rate orifice".
7. Når trykprøven er afsluttet, spændes skruerne til "trykhanen" igen. Kontrollér systemet for gaslækager.

De målte værdier skal ligge inden for ± 10 % af det angivne tryk. Hvis dette ikke er tilfældet, skal du kontakte leverandøren.

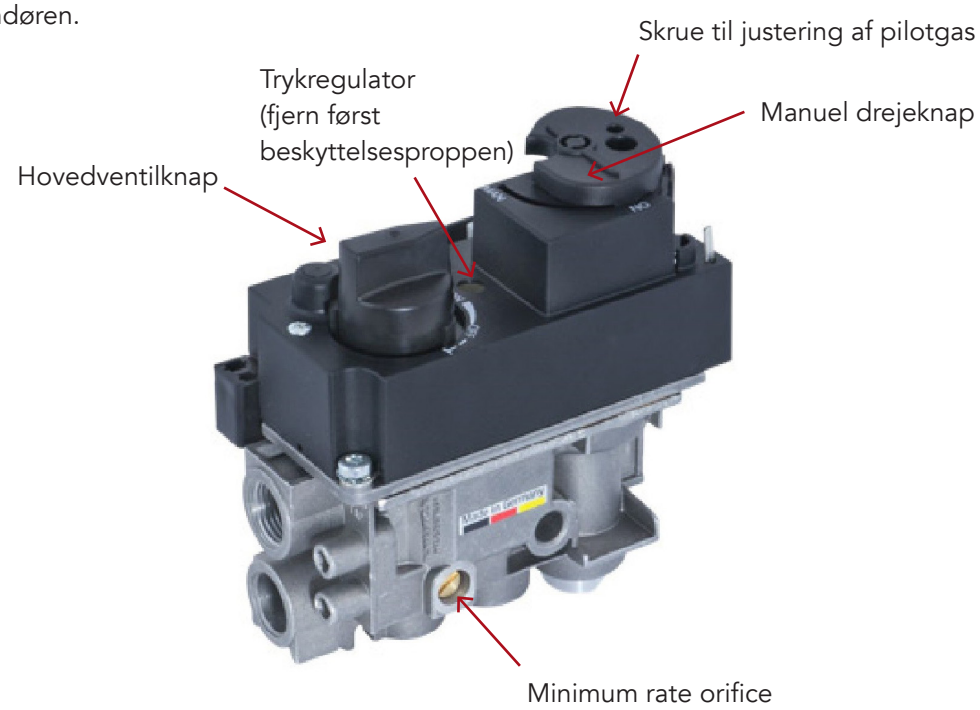

ADVARSEL!
Trykprøvning og justering må kun udføres af en autoriseret installatør.

Når trykprøvningen er afsluttet, og gasmanometeret er fjernet, skal skruerne til "trykhanen" spændes igen. Kontrollér systemet for gaslækager.

DK

CO- OG O_2-MÅLING

Vores pejse er udstyret med målepunkter øverst ved glasset. Dette giver nem adgang til at måle CO og O_2.

Du kan finde punkterne her:

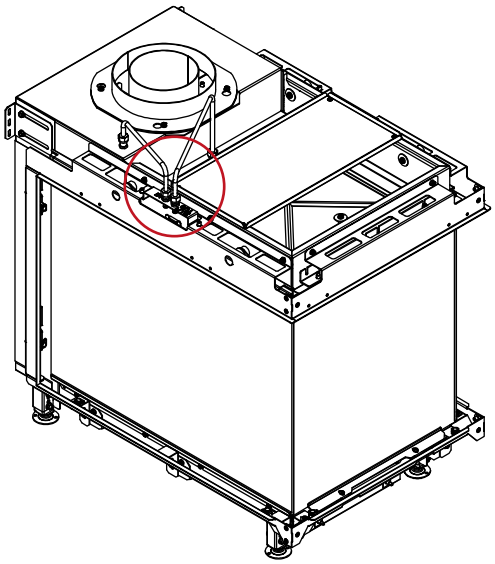

Room Divider

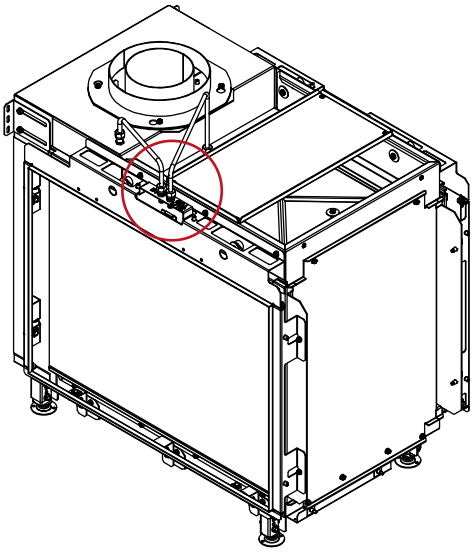

Tunnel

Der er to punkter. Punktet i den højre ende "IN" er til O_2 og "FLUE OUT" er til CO -målinger.

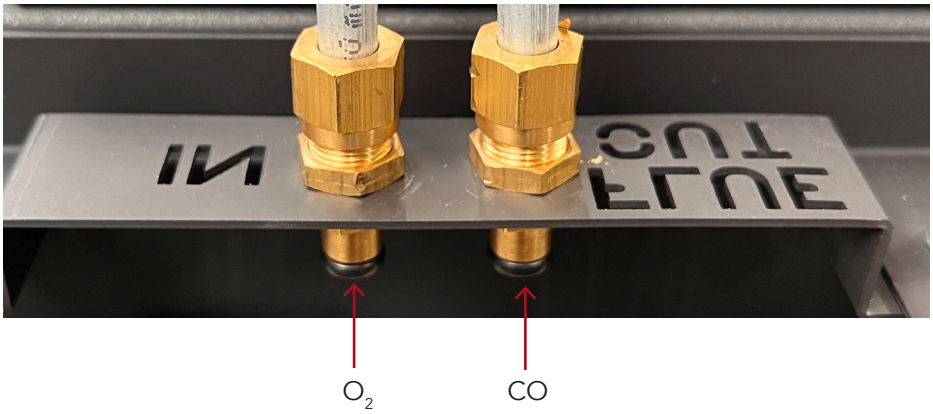

CO-målingerne foretages, når pejsen har kørt ved maks. ydelse i 45 minutter, Værdien må ikke overstige niveauet for de nationale krav. Vent 25 minutter mellem de nedenstående målinger.

CO-niveauet må ikke overstige 1000 ppm. O_2-måling i det ydre rør skal være mindst 19 % og CO-niveauet 0 %.

CO-måling ved maks. ydelse
1. Sæt pejsen på maksimal ydelse ved at trykke på ▲ to gange hurtigt på fjernbetjeningen.

CO-måling ved minimumsydelse
1. Tryk på ⏚ indtil de sekundære brændere er slukket.
2. Indstil pejsen til minimum ydelse ved at trykke på ▼ to gange hurtigt på fjernbetjeningen.

SERVICE OG VEDLIGEHOLDELSE

Vi anbefaler et årligt serviceeftersyn af pejsen for at sikre en lang og holdbar pejs med et smukt flammebillede.

SERVICEPROCEDURE
Pejsen skal inspiceres af en autoriseret gasinstallatør eller anden fagmand i overensstemmelse med national lovgivning. Inspektionen skal sikre, at produktet fungerer og er sikkert.

Sluk for pejsen, og luk for gastilførslen. Sørg for, at pejsen er helt kold, før du begynder. RAIS kan ikke holdes ansvarlig for skader som følge af berøring af en varm pejs.

Nedenstående trin kan bruges som en vejledning.

ANBEFALET SERVICE-RETNINGSLINJER

1. Beskyt gulvet ved at lægge et tæppe eller en anden afdækning på.
2. Sluk for gasforsyningen og elforsyningen.
3. Fjern glasset, og fjern forsigtigt de keramiske logs og glødelaget.
4. Brug en støvsuger til at rengøre brænderen og bundristen.
5. Løft og fjern de sekundære brændere. Fjern bundristen.
6. Støvsug hele brænderen.
7. Hvis det er nødvendigt, kan sod på logs'ene fjernes med en blød børste.
   Rengør pilotbrænderen ved hjælp af en blød børste og en støvsuger. Termoføleren må ikke bøjes eller rettes ud. Hvis termoføleren er slidt, anbefaler vi, at den udskiftes i forbindelse med et serviceeftersyn.
8. Kontrollér, at pilot brænderpakningen (grøn) er i god stand. Vi anbefaler, at pakningerne altid udskiftes ved service.
9. Montér bundristen igen.
10. Kontrollér aftrækssystemet og aftræksterminalen, og sørg for, at de ikke er blokeret.
11. Læg glødelaget og de keramiske logs tilbage. Logs'ene og glødelaget skal placeres på en bestemt måde.
    Se installationsmanualen for oplysninger om, hvordan logs'ene placeres korrekt.
12. Kontrollér, at pakningerne til glasset er i god stand. Rengør og genmontér glasset.
13. Tænd for gas- og elforsyningen, og kontrollér, om der er utætheder. Kontrollér brænderne og pilotenheden for at sikre, at de er i god stand.
    Tænd pejsen, og kontrollér trykindstillingen.
14. Kontrollér, at pejsen er sikker at bruge.
15. Slidte dele skal udskiftes med nye originale dele.
16. Sørg for at bortskaffe de udskiftede dele i de relevante affaldsbeholdere.

OBS!
Pejsen skal inspiceres af en autoriseret gasinstallatør eller anden fagmand i overensstemmelse med national lovgivning.

DK

RENGØRING

Pejsen bør rengøres for støv og fremmedlegemer, når du bruger den første gang på året, og især hvis den ikke har været brugt i længere tid.

Du kan gøre dette ved hjælp af en blød børste og en støvsuger eller ved at bruge en fugtig klud med et ikke-slibende rengøringsmiddel. Brug aldrig ætsende eller slibende stoffer til at rengøre pejsen. Pejsen skal være kold, før du rengør den.

Hvis glasset har et lag sod, skal du rengøre glasset med et specielt glasrensemiddel, som kan købes hos din RAIS-forhandler.
Rengør pejsen udvendigt med en tør klud eller en blød børste.

Før pejsen tages i brug første gang på året, skal aftrækssystemet og aftrækstilslutningen altid kontrolleres for tilstopning.

Kontrollér pejsen udvendigt og indvendigt for eventuelle skader, og kontrollér pakningerne ekstra godt. Der må kun anvendes originale RAIS-reservedele.

RENGØRING AF DE KERAMISKE LOGS

1. Fjern de keramiske logs som beskrevet i trin 1-3 i "Vejledning om anbefalet service" på side 47.
2. Rengør forsigtigt de keramiske logs med en blød børste og en støvsuger. Beskadigede dele må kun udskiftes med originale RAIS-specificerede dele.
3. De udtjente keramiske logs skal bortskaffes korrekt på de kommunale genbrugspladser. Det anbefales, at du bruger en støvsuger med HEPA-filtersystem.
4. Læg glødelaget tilbage, og sæt glasset på. Kontrollér, at pejsen fungerer korrekt og er sikker at bruge.

OBS!
Ikke-reflekterende glas må aldrig rengøres med specielle glasrensemidler - brug kun vand.
Rengør kun glasset, når pejsen er kold.

GARANTI

RAIS tilbyder 2 års garanti på alle gaspejse. Garantiperioden begynder ved levering af produktet.

Garantien - som ydes af RAIS - er et supplement til de nationale garantikrav, der gælder i det land, hvor pejsen er købt.

GENERELT

- Fornyelse eller udskiftning af komponenter forlænger ikke garantiperioden.
- Garantien er kun gyldig, hvis gaspejsen er solgt gennem en officiel RAIS-forhandler.

VEDLIGEHOLDELSE AF DIN GASPEJS

Vi anbefaler, at du får din gaspejs efterset af en fagmand en gang om året for at sikre, at produktet fungerer og er sikkert. Læs mere på side 47.

GARANTIEN DÆKKER:

- Dokumenterede funktionsfejl som følge af fejl i håndværket.
- Dokumenteret defekt materiale.
- Gaspejseskabet, som er dækket af en 5-årig garanti.

GARANTIEN DÆKKER IKKE:

- Udseende, farveændringer og patina af rustfrie ståloverflader.
- Støj fra termisk ekspansion.

GARANTIEN BORTFALDER:

- Hvis installationen eller reparationen ikke er i overensstemmelse med national eller lokal lovgivning.
- I tilfælde af skader som følge af ydre påvirkninger og brug af uegnede brændstoffer.
- Hvis gaspejsen ikke er blevet installeret i henhold til installationsvejledningen eller brugt i henhold til brugermanualen.
- I tilfælde af manglende overholdelse af lovbestemte eller anbefalede installationsforskrifter og i tilfælde af ændringer af pejsen foretaget af ejeren.
- I tilfælde af manglende vedligeholdelse (se afsnittet i installationsmanualen om service og vedligeholdelse).
- Ved brug af ikke-originale komponenter, der ikke har de samme specifikationer som de originale.
- I tilfælde af skader forårsaget af eksterne faktorer (f.eks. stød, lynnedslag, slag, oversvømmelse eller overophedning af pejsen) under transport, opbevaring eller installation.
- I tilfælde af mangler som følge af forsømmelse, forkert brug og/eller grov uagtsomhed.

I TILFÆLDE AF SKADER SKAL DU KONTAKTE DIN FORHANDLER

I tilfælde af skader på din gaspejs skal du kontakte den forhandler, hvor produktet blev købt, og oplyse serienummeret.

I tilfælde af et garantikrav bestemmer RAIS, hvordan skaden skal udbedres. I tilfælde af reparation sikrer vi en professionel udførelse.

For garantikrav på dele, der er blevet udskiftet eller repareret, henvises til nationale/EU-love og -forskrifter om forlængede garantiperioder.

De til enhver tid gældende garantibestemmelser kan fås ved henvendelse til RAIS.

DK

FEJLSØGNING

Hvis du mod forventning skulle opleve problemer med din pejs, kan du prøve følgende trin. Hvis problemerne fortsætter, bedes du kontakte din RAIS-forhandler og oplyse, i hvilket trin problemet opstod.

Det mest almindelige problem er mistet forbindelse mellem fjernbetjeningen og receiveren på grund af manglende strøm. Derfor anbefaler vi, at du skifter batterierne i fjernbetjeningen og nulstiller forbindelsen mellem receiveren og fjernbetjeningen. Følg vejledningen på side 33.

Lyser fjernbetjeningen op, når du trykker på knapperne?	**NEJ** →	Kontrollér, at batterierne fungerer og er monteret korrekt.
↓ **JA**		
Er fjernbetjeningen og receiveren forbundet? (Kan du se motorventilen bevæge sig på GV60 Combination valve, når du trykker på pilen op eller ned på fjernbetjeningen?).	**NEJ** →	Kontrollér batterierne og strømforsyningen. Prøv at forbinde receiveren og fjernbetjeningen igen.
↓ **JA**		
Kan du høre en metalagtig, hul lyd (magnetventilen åbner), når du tænder gaspejsen? Kan du høre/se en gnist? (Du kan høre en tikkende lyd, når der opstår en gnist?).	**NEJ** →	Magnetventilen kan sætte sig fast. Prøv startsekvensen igen. Kontrollér, at tændkablet mellem receiveren og brænderelektroden er tilsluttet.
↓ **JA**		
Er pilotflammen tændt?	**NEJ** →	Kontrollér gasforsyningen, og at rørene er blevet udluftet. Kontrollér, at knappen på GV60-Combination valve er indstillet til AUTO.
↓ **JA**		
Brænder pilotflammen i mere end 30 sekunder, før den slukker?	**NEJ** →	1. thermocouple virker ikke. Kontrollér thermocouple med et ohmmeter. = 4-6 mV fald.
↓ **JA**		
Brænder hoved- og sekundære brændere i mere end 30 sekunder, før de slukker? (Er der en flamme ved de keramiske logs?)	**NEJ** →	2. thermocouple er afbrudt. Kontrollér, at 2. thermocouple ikke er dækket på nogen måde, og at flammen berører termoføleren. Kontrollér ledningen til 2. thermocouple.
↓ **JA**		
Er der flammer i mere end 2 minutter, efter at hoved- og sekundære brændere er blevet tændt?	**NEJ** →	Kontrollér flammen ved hjælp af de to thermocouples. Kontrollér, at logs'ene og glødelaget er placeret i overensstemmelse med installationsmanualen.
↓ **JA**		
Virker gaspejsen efter at have brændt i 2 eller flere minutter?	**NEJ** →	Kontrollér gasforsyningen. LPG: Flasken kan fryse, hvilket medfører, at gasforsyningen falder.

FEJLKODER PÅ FJERNBETJENINGEN

FEJL-KODE	SYMPTOM	MULIG ÅRSAG
F04	• Ingen pilot inden for 30 sek. • Bemærk: Efter 3 mislykkede tændingssekvenser vises F06.	• Ingen gasforsyning • Luft i gasforsyningsrøret • Ingen gnist • Omvendt polaritet i 1.thermocouple
F06	• 3 fejlslagne tændingssekvenser inden for 5 minutter • Ilden reagerer ikke, ingen pilotflamme	• Ingen gasforsyning • Luft i gasforsyningsrøret • Ingen gnist • Omvendt polaritet i 1.thermocouple • Forkert pilotåbning, hvis ventilen er blevet konverteret fra LPG til NG eller omvendt.
F09	• Ilden reagerer ikke • Ingen elektrisk styring af ilden	• Der blev ikke trykket på pil ned-knappen under parringen. • Receiver og fjernbetjening er ikke synkroniseret
F40	• Batteriikonet blinker på fjernbetjeningens display	• Batteriet i fjernbetjeningen er lavt
F46	• Ilden reagerer ikke • Intermitterende reaktion • Ingen elektronisk styring af ilden	• Ingen eller dårlig forbindelse mellem receiveren og fjernbetjeningen • Ingen strøm til receiveren • Lav kommunikationsrækkevidde (hovedadapter defekt, fjernbetjening kommunikerer ikke med receiveren)

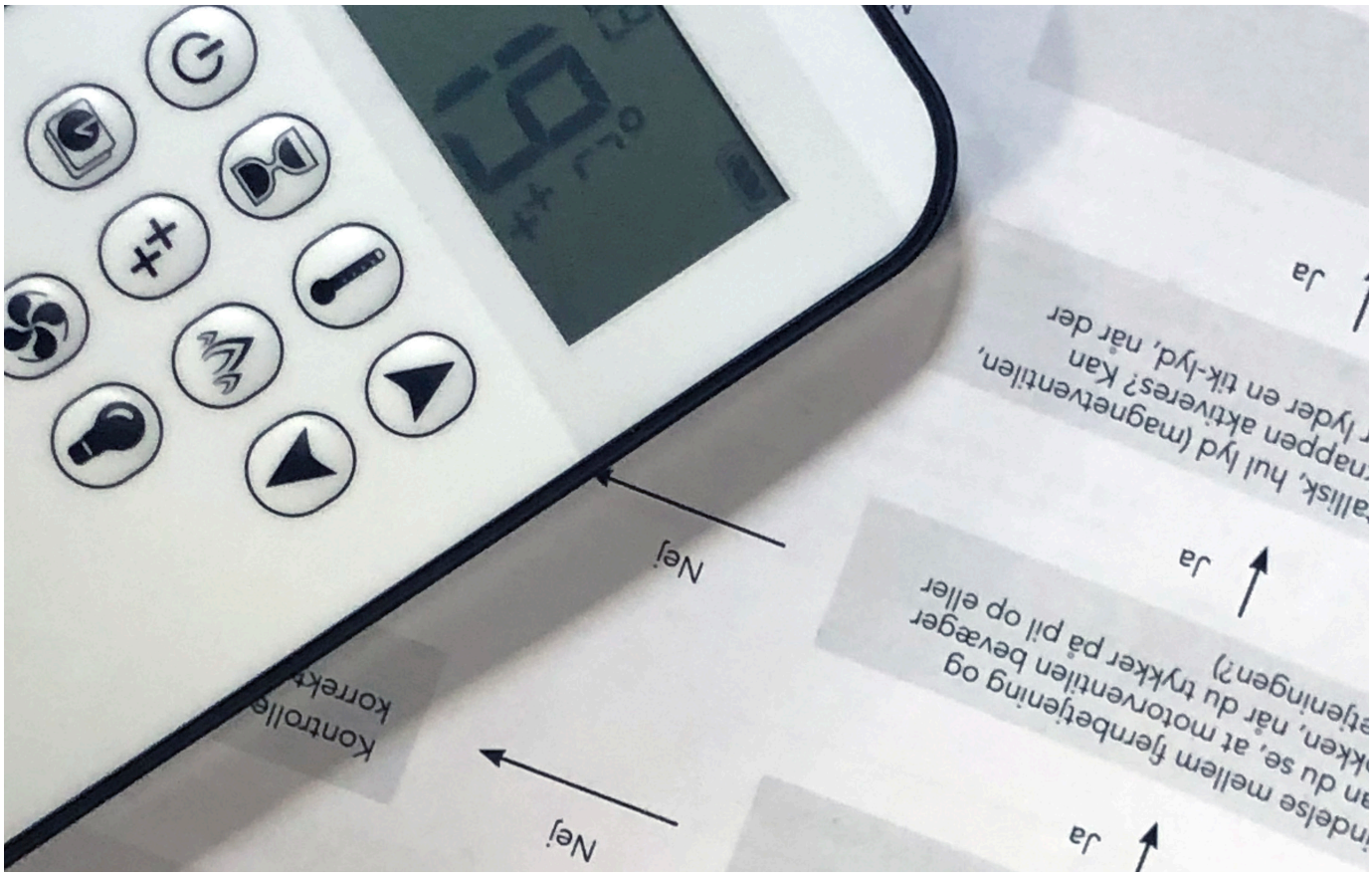

DK

FEJLKODER I APPEN

FEJL-KODE	MEDDELELSE VIST I APPEN	SYMPTOM	MULIG ÅRSAG
F02	F02 Kontakt service	• 5 sek. bip fra receiveren • Ilden reagerer ikke, ingen tænding	• Microswitchen har ikke kontakt med motorknappens knast • Forkert motorledningsføring • Omvendt polaritet eller defekt microswitch • Bøjet motorknap
F03	F03 Kontakt service	• 5 sek. bip fra receiveren • Tændingsprocessen er afbrudt • Ilden reagerer ikke, ingen tænding	• Ledningsføring af thermocouples forkert eller afbrudt • ON/OFF-kontakten i position "O" (OFF)
F04	F04 Tændingssekvens fejlfunktion Vent 1 minut Gentag tænding	• Ingen pilotflamme inden for 30 sek. • BEMÆRK: Efter 3 fejlslagne tændingssekvenser vises F06	• Ingen gasforsyning • Luft i pilotforsyningsledningen • Ingen gnist • Omvendt polaritet i thermocouples ledninger • Forkert pilotblænde, hvis ventilen er blevet konverteret fra LPG til NG eller omvendt
F06	F06 Kontakt service	• 3 fejlslagne tændingssekvenser inden for 5 minutter • Ilden reagerer ikke, ingen pilotflamme	• Ingen gasforsyning • Luft i pilotforsyningsledningen • Ingen gnist • Omvendt polaritet i thermocouples ledninger • Forkert pilotblænde, hvis ventilen er blevet konverteret fra LPG til NG eller omvendt
F10	F10 Kontakt service	• Pilot tændt • Hovedbrænderen tændes ikke, og pilotbrænderen slukker • Tændingen er blokeret i 2 minutter	• 2. thermocouple er ikke i den rigtige position • 2. thermocouples ledningsføring forkert • Gas-logs ude af position • Gashullerne til brænderen er blokeret
F12	F12 Kontakt service	• Motoren drejer til pilotposition • Blæser på niveau 4 i 10 minutter	• Receiverens temperatur overstiger 60 °C • Receiveren drives af batterier og/eller er tilsluttet V-modulet • Tilstoppet aftræk, ingen luftcirkulation i forbrændingskammeret • Varmeskjold er forkert monteret
F13	F13 Kontakt service	• Motoren drejer til pilotposition	• Receiverens temperatur overstiger 80 °C
F14	F14 Kontakt service	• 5 sek. bip fra receiveren • Ilden reagerer ikke, ingen tænding	• Receiversoftware understøtter ikke 2. thermocoupler • Forkert receiver
F15	F15 Kontakt service	• 5 sek. bip fra receiveren • Ilden reagerer ikke, ingen tænding	• 2. thermocouple er ikke tilsluttet • 2. thermocouple ledningsføring
F16	F16 Kontakt service	• Ingen temperatur vises i appen	• Fjernbetjeningen er uden for rækkevidde i mere end 1,5 time • Elektrisk interferens
F17	F17 Kontakt service	• Ingen tænding (ilden reagerer ikke)	• Indgangsspænding overstiger 7,25 V • Funktionsfejl i hovedadapteren
F19	F19 Kontakt service	• Pilot falder, når motor åbner hovedgas	• Utilstrækkelig termospænding • Fejl i thermocouple • Lavt indgangsgastryk • Forkert thermocouple-flamme • Kulstofophobning på thermocouple • Ventilfejl • Modstand i termostrømskredsløb
F26	F26 Kontakt service	• Det er ikke muligt at øge flammehøjden efter tænding • Ventilator på niveau 4 i 10 minutter (T>60 °C)	• Receiverens temperatur overstiger 60 °C
F28	F28 On-Demand-pilotprojekt	• Pilot slukker efter en foruddefineret tid	• Piloten slukker, når motoren ikke bevæger sig i et forudbestemt tidsrum
F31	F31 Kontakt service	• Ilden reagerer ikke • Ingen elektronisk styring af ilden	• Funktionsfejl i receiveren
F41	F41 Tjek WiFi	• Ilden reagerer ikke • Ingen elektronisk styring af ilden	• Ingen strøm til WiFi-modul eller router • Ingen WiFi-forbindelse mellem WiFi-modul og router og/eller smart-enhed
F43	F43 Ingen receiver tilsluttet Kontakt service	• Ilden reagerer ikke • Ingen elektronisk styring af ilden	• Ingen kommunikation mellem receiver og WiFi-modul
F44	F44 Kontakt service	• Ingen temperatur vises i appen • "N.a." (ikke relevant) vises i appen	• Fjernbetjeningen er ikke inden for rækkevidde • Batteriet i fjernbetjeningen er lavt

TYPESKILT

Denne gaspejs er testet og certificeret til brug i flere lande. Gaspejsen er blevet testet til brug med naturgas, town gas, LPG og biogas.

Ved oplysning af produkt-ID til Sikkerhedsstyrelsen, skal det sidste tal (1) på typeskiltet undlades.

18
Produkt ID/ Product ID/ ID du produit/ Produziert von:
2575DM29341

CE 2575-24 UK CA 0359-24 C11 C31 C91

Produceret af/Produced at/Produit par/Produziert von - RAIS A/S, Industrivej 20, 9900 Frederikshavn, Denmark

☐ Visio Gas 70 RD ☐ Visio Gas 90 RD ☐ Visio 100 RD
☐ Visio Gas 70 T ☐ Visio Gas 90 T ☐ Visio 100 T (VISIO 6, 7 & 9)

- Dette apparat skal installeres i overensstemmelse med gældende regler og kun bruges i et tilstrækkeligt ventileret rum. Konsulter instruktionerne før installation og brug af dette apparat. Testet og certificeret til brug med biopropan. Effektivitetsklasse 1.
-This appliance must be installed in accordance with the rules in force, and only used in a sufficiently ventilated space. Consult instructions before installation and use of this appliance. Tested and Certified for use on Biopropane. Efficiency class 1.
-Cet appareil doit être installé conformément aux règles en vigueur et utilisé uniquement dans un espace suffisamment ventilé. Consultez les instructions avant l'installation et l'utilisation de cet appareil. Testé et certifié pour l'utilisation avec du biopropane. Classe d'efficacité 1.
-Dieses Gerät muss gemäß den geltenden Vorschriften installiert werden und darf nur in einem ausreichend belüfteten Raum verwendet werden. Bitte konsultieren Sie die Anweisungen vor der Installation und Verwendung dieses Geräts. Getestet und zertifiziert für die Verwendung mit Biopropan. Energieeffizienzklasse 1.

Serienummer/Serial number/Numéro de série/Seriennummer_____ Brænder ID/Burner ID/ID du Brûleur/ Brenner ID_____

Gas kategori og forsyningstryk Gas category and supply pressure Catégorie de gaz et pression d'alimentation Gas Kategorie und Versorgungs-druck			Indgang Input Entrée Eingang (Hi, kW)	Udgang Output Sortie Ausgang (Hi, kW)	Min. Udgang Min. Output Sortie min Min. Leistung (Indicative kW)	Brænder tryk høj (Varm) Burner pressure high (Hot) Pression du brûleur élevée (Chaud) Brennerdruck hoch (Warm)	Brænder tryk lav (Varm) Burner pressure low (Hot) Pression du brûleur basse (Chaud) Brennerdruck-niedrig (Warm)	Destinationsland Country of destination Pays Zielland
☐ N G	I2H/ I2E	G20 20 mbar	9,5	8,5	1,1	18,5 Interval 16,7 - 20,4	8 Interval 7,2 - 8,7	AT, CH, CZ, DE, DK, EE, ES, FI, GB, GR, HR, IE, IT, LT, LU, LV, NO, PL, PT, RO, SE, SI, SK, TR
	I2ELL	G25 20 mbar	8,1	7,4	1,1	18 16,2 - 19,8	7,8 7 - 8,5	DE
	I2E+	G20 20 mbar	9,5	8,5	1,1	18,5 16,7 - 20,4	8 7,2 - 8,7	BE, FR
	I2E+	G25 25 mbar	8,8	8,0	1,1	22 19,8 - 24,2	8,5 7,7 - 9,3	BE, FR
	I2L/ I2EK/ I2 (43.46-45.3 MJ/ m3 0c)	G25.3 25 mbar	8,9	8,1	1,1	22,2 20 - 24,4	8,5 7,7 - 9,3	NL
☐ TOWN GAS		G150.1 8 mbar	6,4	4,8	1,0	5 4,5 - 5,5	2,1 1,9 - 2,3	DK, SE
		G150.1 10 mbar	7,4	5,7	1,0	6 5,4 - 6,5	2,6 2,3 - 2,9	DK, SE
☐ L P G	I3+ (28-30/37)	G30 30 mbar	11,7	9,4	1,1	27,2 24,5 - 29,9	12 10,8 - 13,1	BE, CH, CY, CZ, ES, FR, GB, GR, IE, IT, PT, SI, SK, TR
	I3+ (28-30/37)	G31 37 mbar	11,2	8,9	1,8	27,2 24,5 - 29,9	12 10,8 - 13,1	BE, CH, CY, CZ, ES, FR, GB, GR, IE, IT, PT, SI, SK, TR
	I3P (30)	G31 30 mbar	9,9	7,9	1,0	27,5 24,8 - 30	12 10,8 - 13,1	FI, NL, RO
	I3P (37)	G31 37 mbar	11,2	8,9	1,8	27,2 24,5 - 29,9	12 10,8 - 13,1	BE, CH, CZ, ES, FR, GB, GR, HR, IE, IT, LT, NL, PL, PT, SL, SK, TR
	I3P (50)	G31 50 mbar	11,2	8,9	1,8	27,2 24,5 - 29,9	12 10,8 - 13,1	AT, CH, CZ, DE, NL, SK
	I3B/P (30)	G30 30 mbar	11,7	9,4	1,1	27,2 24,5 - 29,9	12 10,8 - 13,1	BE, BG, CY, DK, EE, FI, FR, GB, GR, HR, HU, IT, LT, MT, NL, NO, RO, SE, SI, SK, TR
	I3B/P (30)	G31 30 mbar	9,9	7,9	1,0	27,5 24,8 - 30	12 10,8 - 13,1	BE, BG, CY, DK, EE, FI, FR, GB, GR, HR, HU, IT, LT, MT, NL, NO, RO, SE, SI, SK, TR
	I3B/P (50)	G30/G31 50 mbar	11,2	8,9	1,8	27,2 24,5 - 29,9	12 10,8 - 13,1	AT, CH, CZ, DE, FR, SK

SVGW Nr. 19-015-3

ATTIKA FEUER AG, Brunnmatt 16, CH-6330 Cham / RAIS A/S, Industrivej 20, DK-9900 Frederikshavn

TEKNISK DATABLAD - NATURGAS

Visio 90 RD og Visio 90 T (Visio 7)

VISIO 7		NATURGAS														
Producent		RAIS														
Model		Visio Gas 90 RD Visio Gas 90 T														
Landekode		AT, CH, CZ, DE, DK, EE, ES, FI, GB, GR, HR, IE, IT, LT, LU, LV, NO, PL, PT, RO, SE, SI, SK, TR			DE			BE, FR						NL		
Gas Kategori		I2H/I2E			I2ELL			I2E+						I2L/I2EK/I2		
		G20@20	Interval		G25@20	Interval		G20@20	Interval		G25@25	Interval		G25.3@25	Interval	
Indløbsgastryk	Mbar	20,0			20,0			20,0			25,0			25,0		
Nominal Input Nett rate / calorific value (Hi)	kWh	8,1			6,5			8,1			7,3			7,4		
Max. Output	kWh	6,5			5,3			6,5			5,9			6,0		
Min. Output	kWh	1,1			1,1			1,1			1,1			1,1		
Volumetrisk flowhastighed	m³/hr	0,9			0,9			0,9			0,9			0,9		
Brændertryk højt (varm)* (dobbeltbrænder)	Mbar	12,5	11,3	13,8	12,5	11,3	13,8	12,5	11,3	13,8	16	14,4	17,6	16,1	14,5	17,7
Brændertryk min. (varm) (Enkeltbrænder)**	Mbar	19,5	17,6	21,5	13,3	12,0	14,6	19,5	17,6	21,5	16,8	15,1	18,5	16,9	15,2	18,6
Koncentriske godkendelser		C11 / C31 / C91														
Exodraft Balanced Fan		Godkendt														
Koncentrisk forbindelse		Ø130 mm - Ø200 mm														
Brænder type		3243514														
Batterier fjernbetjening		2x 1.5V AAA														
El-tilslutning med LED *(tilslutning til LED-boks)*		230 VAC / 50 Hz 12 V adapter														
Gas forbindelse		Til GV60 - 3/8" G / Ø12 mm Til Flex hose - 1/2" G / Ø8 mm														
Injector markering		120 Center, 320 Venstre, 320 Højre														
Luft		Hovedventuri: Luft ½ åben Sekundær venturis: En lukket side / Et huls side														
Pilot markering		G30-ZP2-312-31.1														
Effektivitetsklasse		1														
Nox klasse		5														

* Dobbeltbrændere ved maksimum - Apparatet er tændt. Har brændt i 45 minutter.

** Brænder som minimum - Apparatet er tændt. Har brændt i 45 minutter.

TEKNISK DATABLAD - LPG

Visio 90 RD og Visio 90 T (Visio 7)

VISIO 7		LPG																											
Producent		RAIS																											
Model		Visio Gas 90 RD Visio Gas 90 T																											
Landekode		BE, CH, CY, CZ, ES, FR, GB, GR, IE, IT, PT, SI, SK, TR						FI, NL, RO			BE, CH, CZ, ES, FR, GB, GR, HR, IE, IT, LT, NL, PL, PT, SL, SK, TR			AT, CH, CZ, DE, NL, SK			BE, BG, CY, DK, EE, FI, FR, GB, GR, HR, HU, IT, LT, MT, NL, NO, RO, SE, SI, SK, TR						AT, CH, CZ, DE, FR, SK					
Gas Kategori		I3+ (28-30/37)						I3P (30)			I3P (37)			I3P (50)			I3B/P (30)						I3B/P (50)					
		G30@28-30	Interval		G31@37	Interval		G31@30	Interval		G31@37	Interval		G31@50	Interval		G30@30	Interval		G31@30	Interval		G30@50	Interval		G31@50	Interval	
Indløbsgastryk	Mbar	29,0			37,0			30,0			37,0			50,0			29,0			30,0			50,0			50,0		
Nominal Input Nett rate / calorific value (Hi)	kWh	11,7			11,2			9,9			11,2			11,2			11,7			9,9			11,2			11,2		
Max. Output	kWh	9,4			8,9			7,9			8,9			8,9			9,4			7,9			8,9			8,9		
Min. Output	kWh	1,1			1,8			1,0			1,8			1,8			1,1			1,0			1,8			1,8		
Volumetrisk flowhastighed	m³/hr	0,4			0,4			0,4			0,4			0,4			0,4			0,4			0,4			0,4		
Brændertryk højt (varm)* (dobbeltbrænder)	Mbar	27,2	24,5	29,9	36,0	32,4	39,6	27,5	24,8	30,3	36,0	32,4	39,6	36,0	32,4	39,6	27,2	24,5	29,9	27,5	24,8	30,3	36,0	32,4	39,6	36,0	32,4	39,6
Brændertryk min. (varm)** (Enkeltbrænder)	Mbar	28,5	25,7	31,4	25,0	22,5	27,5	29,8	26,8	32,8	25,0	22,5	27,5	25,0	22,5	27,5	28,5	25,7	31,4	29,8	26,8	32,8	25,0	22,5	27,5	25,0	22,5	27,5
Koncentriske godkendelser		C11 / C31 / C91																											
Exodraft Balanced Fan		Godkendt																											
Koncentrisk forbindelse		Ø130 mm - Ø200 mm																											
Brænder type		3243514 LPG																											
Batterier fjernbetjening		2x 1.5V AAA																											
El-tilslutning med LED		230 VAC / 50 Hz 12 V adapter																											
Gas forbindelse		To GV60 - 3/8" G / Ø12 mm To Flex hose - 1/2" G / Ø8 mm																											
Injector markering		80 Center, 140 Venstre, 140 Højre																											
Luft		Hovedventuri: Luften er helt åben Sekundær venturis: Fuldt åben på begge sider																											
Pilot markering		G30-ZP2 271-27.1																											
Effektivitetsklasse		1																											
Nox klasse		5																											

* Dobbeltbrændere ved maksimum - Apparatet er tændt. Har brændt i 45 minutter.

** Brænder som minimum - Apparatet er tændt. Har brændt i 45 minutter.

DK

TEKNISK DATABLAD - TOWN GAS

Visio 90 RD og Visio 90 T (Visio 7)

Visio 7		TOWN GAS					
Producent		RAIS					
Model		Visio Gas 90 RD Visio Gas 90 T					
Landekode		DK/SE					
Gas Kategori		G150.1@8	Interval		G150.1@10	Interval	
Indløbsgastryk	Mbar	8,0			10,0		
Nominal Input Nett rate / calorific value (Hi)	kWh	6,4			7,4		
Max. Output	kWh	4,8			5,7		
Min. Output	kWh	1,0			1,0		
Volumetrisk flowhastighed	m³/hr	1,2			1,4		
Brændertryk højt (varm)* (dobbeltbrænder)	Mbar	5,0	4,5	5,5	6,0	5,4	6,6
Brændertryk min. (varm)** (Enkeltbrænder)	Mbar	7,0	6,3	7,7	9,0	8,1	9,9
Koncentriske godkendelser		C11 / C31 / C91					
Exodraft Balanced Fan		Godkendt					
Koncentrisk forbindelse		Ø130 mm - Ø200 mm					
Brænder type		3243514 C					
Batterier fjernbetjening		2x 1.5V AAA					
El-tilslutning med LED		230 VAC / 50 Hz 12 V adapter					
Gas forbindelse		3/8" G / Ø12 mm					
Injector markering		650 Center, 1400 Venstre, 1400 Højre					
Luft		Hovedventuri: Luft 75% lukket Sekundær venturis: Luft helt lukket					
Pilot markering		G150.1 CG (inj. 27.1 - 90)					
Effektivitetsklasse		1					
Nox klasse		5					

* Dobbeltbrændere ved maksimum - Apparatet er tændt. Har brændt i 45 minutter.

** Brænder som minimum - Apparatet er tændt. Har brændt i 45 minutter.

VISIO 90 RD

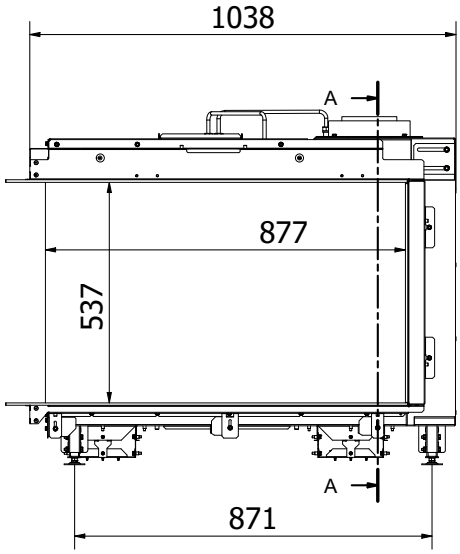

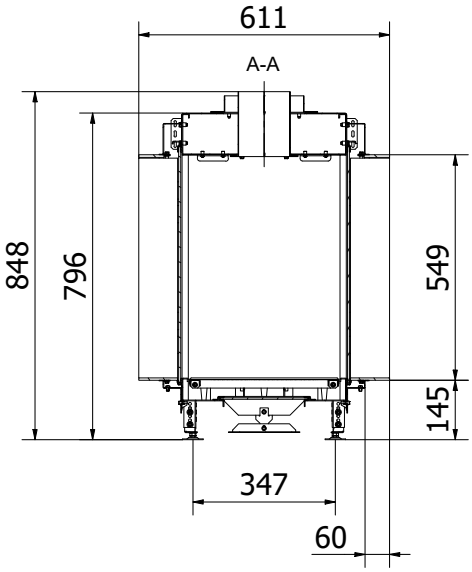

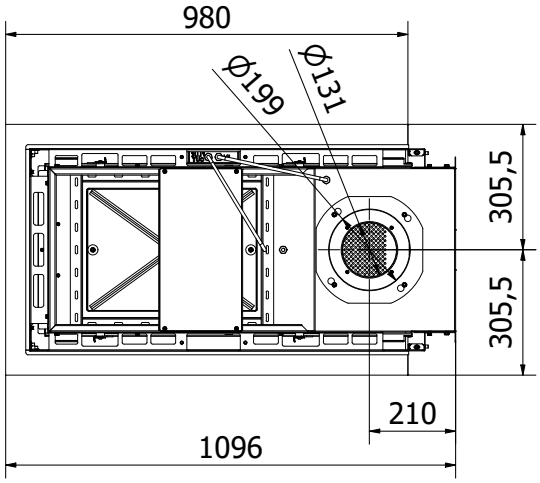

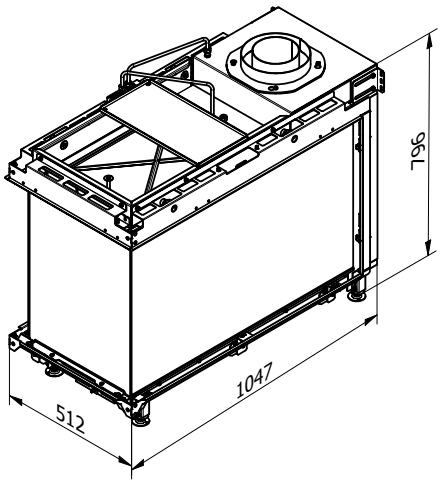

Uden ramme

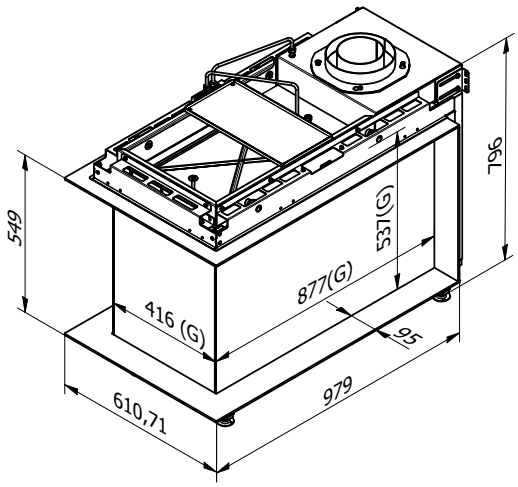

Med ramme

DK

VISIO 90 T

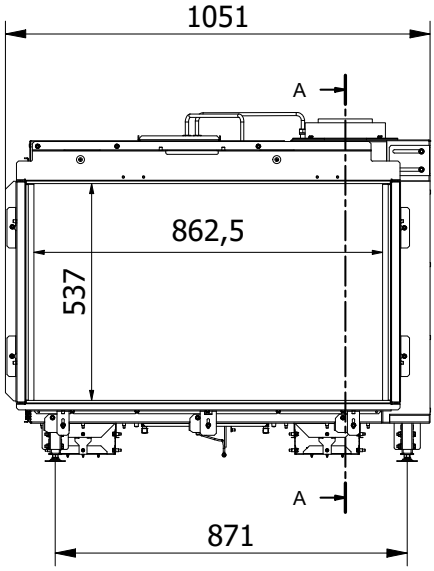

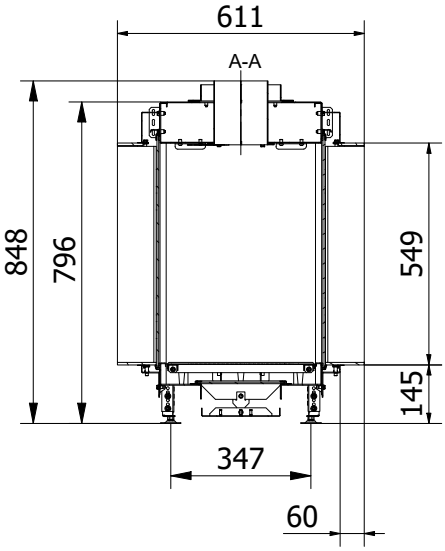

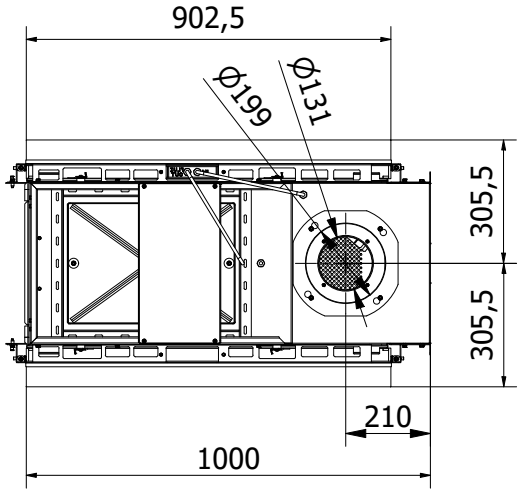

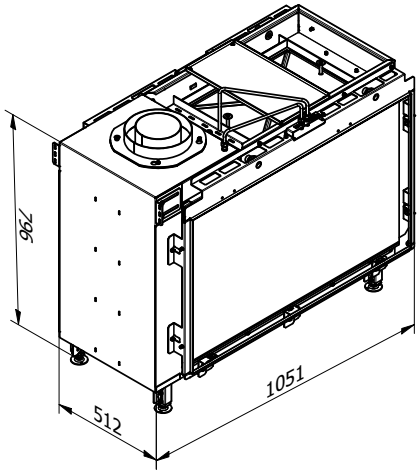

Uden ramme

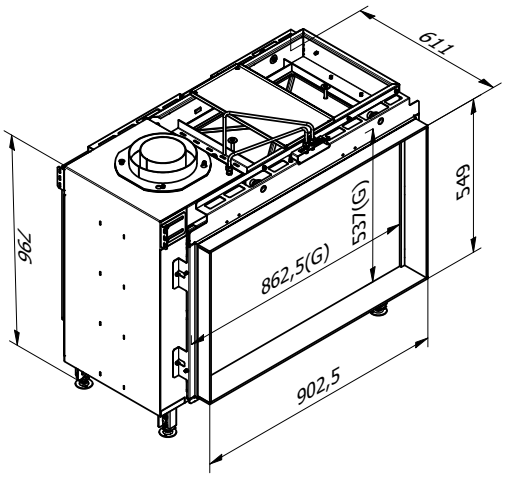

Med ramme

RAIS A/S
Industrivej 20
DK-9900 Frederikshavn
Danmark
www.rais.com

5 708252 384859