BRUGERMANUAL
BEDIENUNGSANLEITUNG
USER MANUAL
MANUEL D'UTILISATEUR
BRUKERVEILEDNING
BRUKSANVISNING
KÄYTTÖOHJE
GEBRUIKERSHANDLEIDING

VISIO 3-1

attika®
FEUERKULTUR

RAIS®
ART OF FIRE

RAIS/attika VISIO 3-1 (NS)

Mærkeplade/CE Zeichen/Manufacturer's plate/Plaque signalétique/Merkeplate/ Märkplät

Norge

17

EN 13229:2001+A1:2003+A2:2004,
EC.NO: 123
Notified Body: 1235

CE

Produced at:
RAIS A/S, Industrivej 20, 9900 Frederikshavn, Danmark

Visio 3-1 NS

Anordningen må kun installeres i forbindelse med ubrændbart materiale.

AFSTAND TIL BRÆNDBART, BAGVÆG ABSTAND ZU BRENNBAREN BAUTEILEN, HINTEN DISTANCE TO COMBUSTIBLE BACK WALL DIST. ENTRE COMPOSANTS COMBUSTIBLES, ARRIÈRE	DK: mm SE BRUGERVEJLEDNING DE: mm SIEHE BEDIENUNGSANLEITUNG UK: mm SEE USER MANUAL FR: mm CONSULTEZ LE GUIDE DE L'UTILISATEUR
AFSTAND TIL BRÆNDBART, SIDEVÆG ABSTAND ZU BRENNBAREN BAUTEILEN, SEITE DISTANCE TO COMBUSTIBLE SIDE WALL DISTANCE ENTRE COMPOSANTS COMBUSTIBLES, COTÉ	DK: mm SE BRUGERVEJLEDNING DE: mm SIEHE BEDIENUNGSANLEITUNG UK: mm SEE USER MANUAL FR: mm CONSULTEZ LE GUIDE DE L'UTILISATEUR
AFSTAND TIL BRÆNDBART, MØBLERING ABSTAND VORNE ZU BRENNBAREN MÖBELN DISTANCE TO FURNITURE AT THE FRONT DISTANCE ENTRE COMPOSANTS COMBUSTIBLES, DEVANT	DK: 700mm SE BRUGERVEJLEDNING DE: 700mm SIEHE BEDIENUNGSANLEITUNG UK: 700mm SEE USER MANUAL FR: 700mm CONSULTEZ LE GUIDE DE L'UTILISATEUR
CO EMISSION (REL. 13% O2) CO EMISSION IN DEN VERBRENNUNGSPRODUKTEN (BEI 13%O2) EMISSION OF CO IN COMBUSTION PRODUCTS (AT 13%O2) EMISSION CO DANS LES PRODUITS COMBUSTIBLES (À 13%O2)	0,1718 % / 2147 mg/Nm³
PARTIKLER / PARTIKELN / PARTICLEC / PARTICULES:	5,79 g/kg
STØV / STAUB / DUST / POUSSIÈRES:	18 mg/Nm3
RØGGASTEMPERATUR / ABGASTEMPERATUR / FLUE GAS TEMPERATURE / TEMPÉRATURE DES GAZ DE FUMÉE:	229 °C
NOMINEL EFFEKT / HEIZLEISTUNG / THERMAL OUTPUT / PUISSANCE CALORIFIQUE:	8,3 kW
VIRKNINGSGRAD / ENERGIEEFFIZIENZ / ENERGY EFFIENCY /EFFICACITÉ ÉNERGÉTIQUE:	77 %

DK: Brug kun anbefalede brændsler. Følg instrukserne i bruger manualen. Anordningen er egnet til røggassamleledning og intervalfyring.
DE: Lesen und befolgen Sie die Bedienungsanleitung. Zeitbrandfeuerstätte. Nur empfohlene Brennstoffe einsetzen.
UK: Fuel types (only recommended). Follow the installation and operating instruction manual. Intermittent operation.
F: Veuillez lire et observer les instructions du mode d'emploi. Foyer à durèe de combustion limitèe, homologué pour cheminée à connexions multiples. Utiliser seulement les combustibles recommandés.

DK: BRÆNDE
DE: HOLZ
UK: WOOD
FR: BOIS

Not to be used in a shared flue

Raumheizer für feste Brennstoffe
Appliance fired by wood
Poêle pour combustibles solides

15a B-VG
Typ FCxxxFCxxx

Produced for:
ATTIKA FEUER AG, Brunnmatt 16, CH-6330 Cham /
RAIS A/S, Industrivej 20, DK-9900 Frederikshavn

300-ELAB-2287-EN, 300-ELAB-2287-EN -Norway
300-ELAB-2287-NS, 300-ELAB-2287-WALL
300-ELAB-2287-AUS, 300-ELAB-2287-AEA

RAIS/attika VISIO 3-1 (DIN+)

Mærkeplade/CE Zeichen/Manufacturer's plate/Plaque signalétique/Merkeplate/Märkplät

Danmark, Deutschland, United Kingdom, France

17

EN 13229:2001+A1:2003+A2:2004,
EC.NO: 223

Notified Body: 1235

Produced at:
RAIS A/S, Industrivej 20, 9900 Frederikshavn, Danmark

Visio 3-1 DIN +

Anordningen må kun installeres i forbindelse med ubrændbart materiale.

AFSTAND TIL BRÆNDBART, BAGVÆG ABSTAND ZU BRENNBAREN BAUTEILEN, HINTEN DISTANCE TO COMBUSTIBLE BACK WALL DIST. ENTRE COMPOSANTS COMBUSTIBLES, ARRIÈRE	DK: mm SE BRUGERVEJLEDNING DE: mm SIEHE BEDIENUNGSANLEITUNG UK: mm SEE USER MANUAL FR: mm CONSULTEZ LE GUIDE DE L'UTILISATEUR
AFSTAND TIL BRÆNDBART, SIDEVÆG ABSTAND ZU BRENNBAREN BAUTEILEN, SEITE DISTANCE TO COMBUSTIBLE SIDE WALL DISTANCE ENTRE COMPOSANTS COMBUSTIBLES, COTÉ	DK: mm SE BRUGERVEJLEDNING DE: mm SIEHE BEDIENUNGSANLEITUNG UK: mm SEE USER MANUAL FR: mm CONSULTEZ LE GUIDE DE L'UTILISATEUR
AFSTAND TIL BRÆNDBART, MØBLERING ABSTAND VORNE ZU BRENNBAREN MÖBELN DISTANCE TO FURNITURE AT THE FRONT DISTANCE ENTRE COMPOSANTS COMBUSTIBLES, DEVANT	DK: 700mm SE BRUGERVEJLEDNING DE: 700mm SIEHE BEDIENUNGSANLEITUNG UK: 700mm SEE USER MANUAL FR: 700mm CONSULTEZ LE GUIDE DE L'UTILISATEUR
CO EMISSION (REL. 13% O2) CO EMISSION IN DEN VERBRENNUNGSPRODUKTEN (BEI 13%O2) EMISSION OF CO IN COMBUSTION PRODUCTS (AT 13%O2) EMISSION CO DANS LES PRODUITS COMBUSTIBLES (À 13%O2)	0,0744 % / 930 mg/Nm³
STØV / STAUB / DUST / POUSSIÈRES:	18 mg/Nm3
RØGGASTEMPERATUR / ABGASTEMPERATUR / FLUE GAS TEMPERATURE / TEMPÉRATURE DES GAZ DE FUMÉE:	238 °C
NOMINEL EFFEKT / HEIZLEISTUNG / THERMAL OUTPUT / PUISSANCE CALORIFIQUE:	10 kW (AUSTRIA 7,8 kW)
VIRKNINGSGRAD / ENERGIEEFFIZIENZ / ENERGY EFFIENCY /EFFICACITÉ ÉNERGÉTIQUE:	80 %

DK: Brug kun anbefalede brændsler. Følg instrukserne i bruger manualen. Anordningen er egnet til røggassamleledning og intervalfyring.
DE: Lesen und befolgen Sie die Bedienungsanleitung. Zeitbrandfeuerstätte. Nur empfohlene Brennstoffe einsetzen.
UK: Fuel types (only recommended). Follow the installation and operating instruction manual. Intermittent operation.
F: Veuillez lire et observer les instructions du mode d'emploi. Foyer à durèe de combustion limitèe, homologué pour cheminée à connexions multiples. Utiliser seulement les combustibles recommandés.

DK: BRÆNDE	
DE: HOLZ	
UK: WOOD	
FR: BOIS	

Not to be used in a shared flue

Raumheizer für feste Brennstoffe
Appliance fired by wood
Poêle pour combustibles solides

15a B-VG
Typ FCxxxFCxxx

Produced for:
ATTIKA FEUER AG, Brunnmatt 16, CH-6330 Cham /
RAIS A/S, Industrivej 20, DK-9900 Frederikshavn

300-ELAB-2287-EN, 300-ELAB-2287-EN -Norway
300-ELAB-2287-NS, 300-ELAB-2287-WALL
300-ELAB-2287-AUS, 300-ELAB-2287-AEA

VISIO 3-1 NS Model

Reservedelstegning / Ersatzteilzeichnung / Spare parts drawing /
Dessin des pièces de rechange / Reservdelsritning

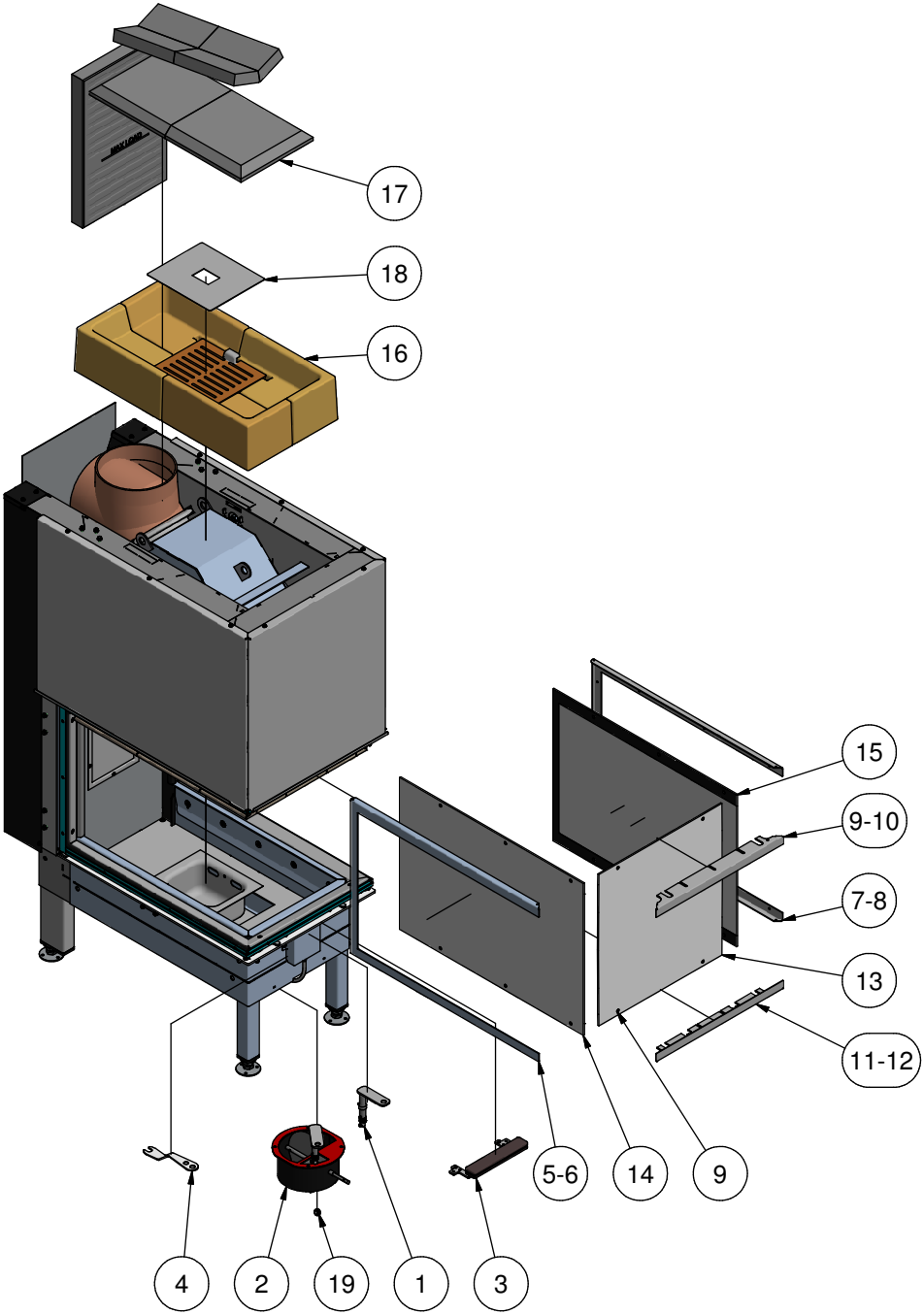

VISIO 3-1 DIN+ Model

Reservedelstegning / Ersatzteilzeichnung / Spare parts drawing /
Dessin des pièces de rechange / Reservdelsritning

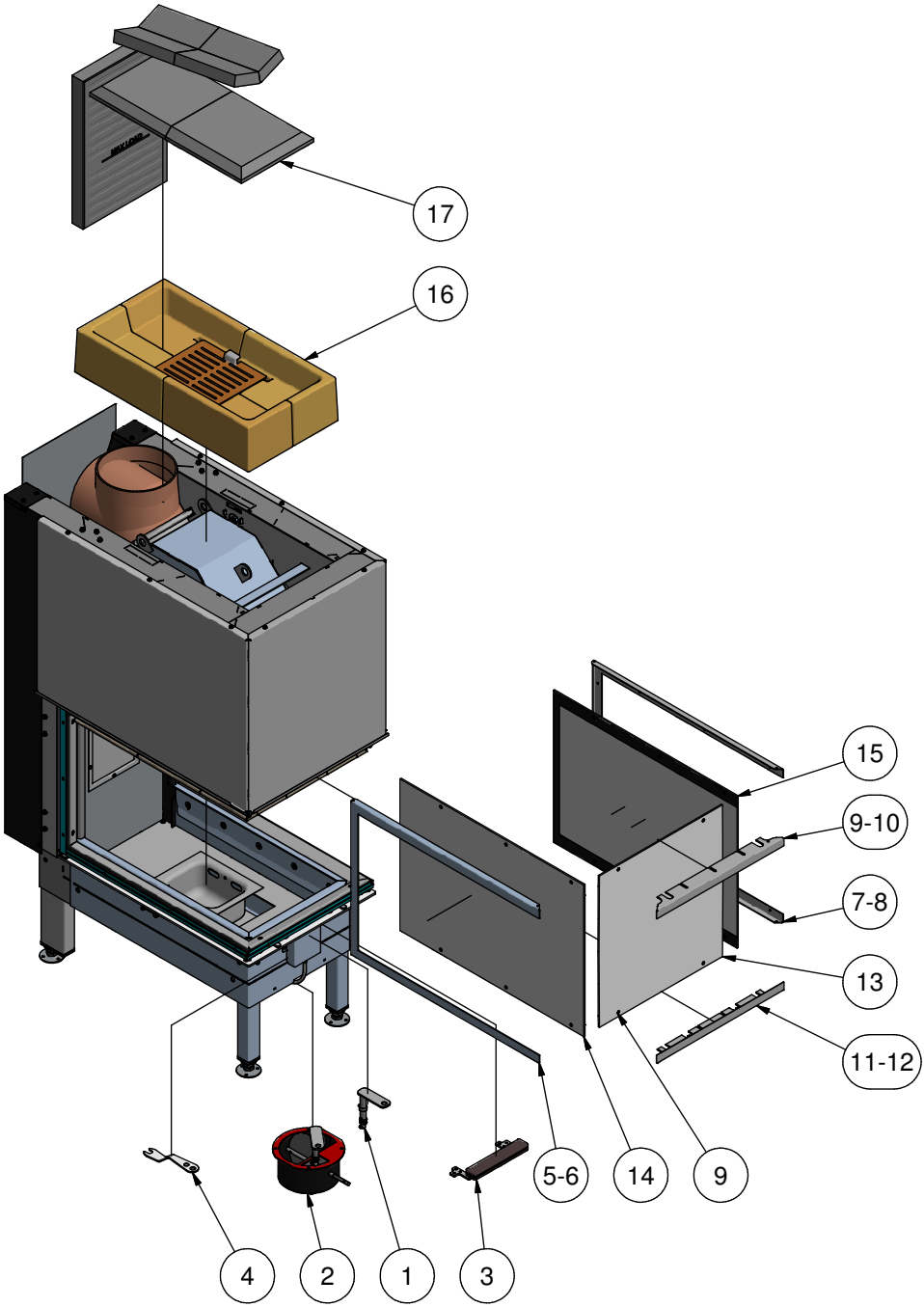

Indstilling af spjæld / Einstellung der Luftklappe / Adjustment of the air damper / Réglage du volet d'air / Innstilling av spjeldet / Inställning av spjället

Position 1 - Posisjion 1

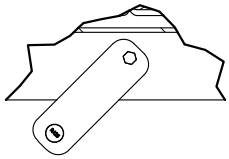

Position 2 - Posisjion 2

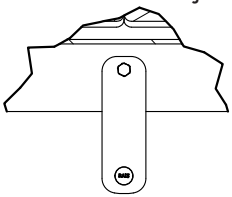

Position 3 - Posisjion 3

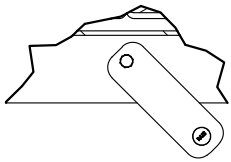

Optænding og påfyldning / Anzünden und Nachlegen / Lighting and fuelling / Allumage et remplissage / Opptenning og påfylling / Upptänding och påfyllning

1

2

3

4

5

6

7

8

ELDA MILJÖVÄNLIGT!

5 miljövänliga råd för att elda klokt
- sunt förnuft både för miljön og plånboken.

1. Effektivtänding. Använd tunna träbitar/flisor (gran) och lämpligt tändblock, t.ex. paraffinerat sågspån. Öppna luftspjället och tilför rikligt med luft, så att gaserna från den uppvärmda veden förbränns snabbt.

2. Elda bara med lite ved åt gången - detta ger den bästa förbränningen. Kom ihåg att det behövs rikligt med luft varje gång du lägger på ny ved i kaminen.

3. När lågorna lagt sig ska luftspjällen justeras så att lufttillförseln minskar.

4. När det bara återstår glödande träkol kan lufttillförseln dras ner ytterligare, så att värmebehovet optimeras. Med lägre lufttillförsel kommer träkolet att brinna långsammare, och värmeförlusterna genom skorstenen minskas.

5. Använd bara torr ved d.v.s. ved med en fukthalt på 15-20%.

ÅTERVINNING
Ugnen är packad i förpackning som är återvinningsbara.
Detta måste kasseras i enlighet med nationella regler om avfallshantering.

Elstadsglas kan inte återvinnas.
Glaset måste kasseras tillsammans med restavfall från keramik och porslin. Eldfast glas har en högre smälttemperatur, och kan därför inte återanvändas.

Når du ser till att eldfast glas inte hamnar tillsammans med återvinningen av glas, är det ett viktigt bidrag till miljön.

Med reservation för tryckfel.

VISIO 3-1

Reviion : 9
Datum : 31-07-2024

INTRODUKTION 11
GARANTI 12
TRANSPORTSKYDD 12
SPECIFIKATIONER 13
AVSTÅND/MÅL 14
KONVEKTION 15
INSTALLATION 16
VAL AV MATERIAL FÖR INBYGGNAD 17
SKORSTEN 17
INBYGGNADSMÅTT 18
HÅLMÅTT 19
MINIMIAVSTÅND TILL BRÄNNBART MATERIAL 20
KONVEKTIONSLUFT 22
AIR-SYSTEM 23
BRÄNSLE 24
TORKNING OCH LAGRING 24
REGLERING AV FÖRBRÄNNINGSLUFT 24
VENTILATION 25
ANVÄNDNING AV KAMINEN 25
FÖRSTA TÄNDNING 26
TÄNDNING OCH PÅFYLLNING 25
KONTROLL 27
VARNING 28
RENGÖRING OCH UNDERHÅLL 29
UNDERHÅLL/RESERVDELAR 29
RENGÖRING AV LUCKGLAS 30
RENGÖRING AV BRÄNNKAMMARE 31
RENSNING AV RÖKGÅNGAR 32
DRIFTSTÖRNINGAR 33
Ombyggnad till Självstängande lucka 35
TILLBEHÖR 37
RESERVDELAR VISIO 3-1 NS-MODELL 38
RESERVDELAR VISIO 3-1 DIN + MODELL 39
PROVNINGSINTYG NS 40
PROVNINGSINTYG DIN + ... 41
SEPRESTANDADEKLARATION 42

OBS! Kaminen levereras som en NS-modell. (Norges modell) För att ändra kaminen till en DIN + modell måste du göra två saker:

- Ta bort luftbegränsaren av gummi i det primära spjället genom att dra ut denna.
- Ta bort luftkoncentratorplattan under gallret.

Luftbegränsare gummi

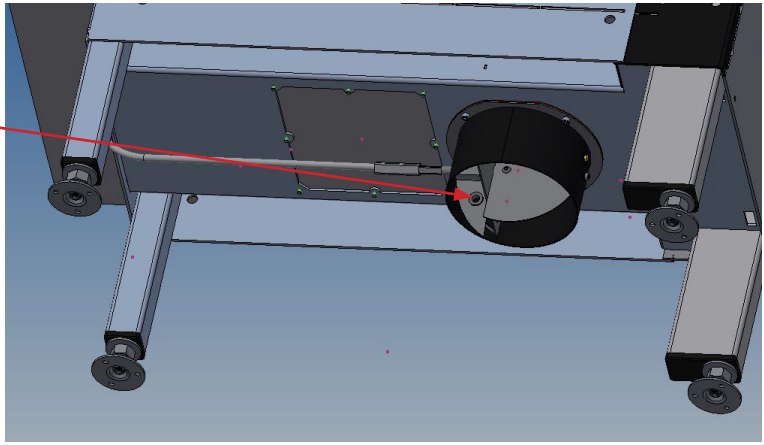

Luftbegränsare gummi

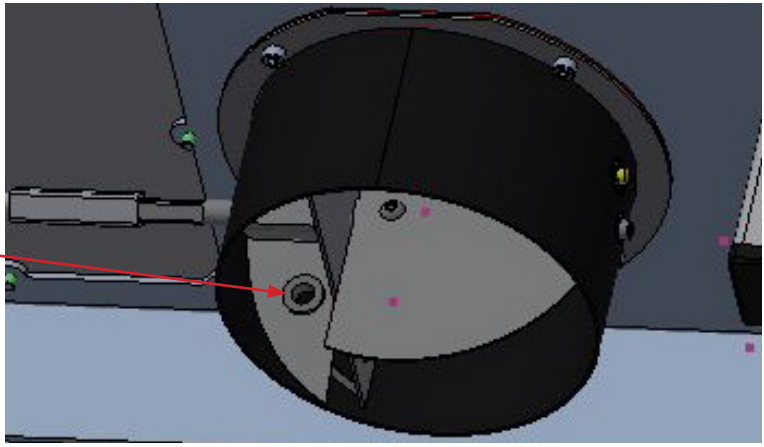

Luftkoncentratorplattan

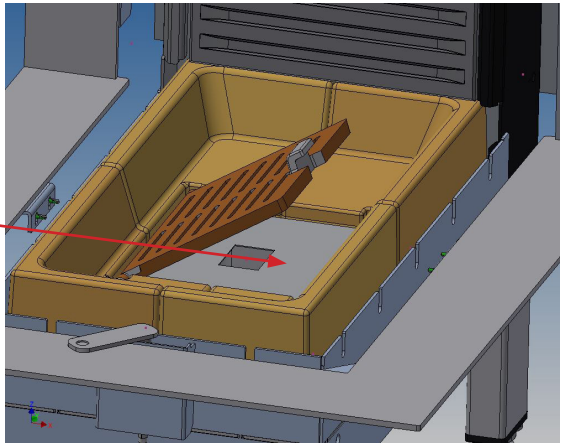

Inledning

Lycka till med din nya RAIS/attika-kamin.

En RAIS/attika-kamin är mer än bara en värmekälla, den är också ett uttryck för att du tycker att det är viktigt med design och hög kvalitet i ditt hem.

För att få mesta möjliga nytta och nöje av din nya kamin är det viktigt att du läser igenom bruksanvisningen noga innan du monterar och använder kaminen.

Med hänsyn till garantin och alla ärenden som rör kaminen i övrigt är det viktigt att du kan ange kaminens tillverkningsnummer. Därför rekommenderar vi att du antecknar numret i tabellen nedan.

Tillverkningsnumret står längst ned på sidan på kaminen.

Speciellt för Danmark – Nya regler för installation av kaminer

Den 1 januari 2008 trädde en ny kungörelse för kaminer i kraft. I samband med detta infördes nya krav på installationer av kaminer avseende emission och dokumentation. Konsekvensen av detta är att alla nyinstallerade kaminer från och med 1 juni 2008 ska ha EU-godkännande samt ett norskt eller tyskt godkännande.

Samtidigt infördes ett provningsintyg som ska säkerställa att kraven på emissioner är uppfyllda. Detta intyg finns längst bak i den här instruktionsboken och ska undertecknas av sotaren efter installationen. Tänk på att intyget ska undertecknas innan kaminen tas i drift och följa kaminen under hela dess livslängd.

Production number:

Produced by:
RAIS A/S
9900 Frederikshavn, DK

Datum: Återförsäljare:

Garanti

RAI/attika-kaminerna kontrolleras i flera omgångar avseende säkerhet och kvalitet på material och arbete. Vi lämnar garanti på alla modeller med en garantiperiod från och med installationsdatum.

Garantin täcker:
- dokumenterade funktionsfel som beror på felaktigt arbete
- dokumenterade materialfel

Garantin täcker inte:
- dörr- och glaspackningar
- keramikglas
- brännkammarbeklädnad
- ytans utseende eller naturstenens textur
- de rostfria stålytornas utseende, färgförändringar samt patina
- ljud vid utvidgning

Garantin upphör att gälla vid:
- skador på grund av övereldning
- skador på grund av yttre påverkan och användning av olämpliga bränslen
- underlåtenhet att följa lagstadgade eller rekommenderade installationsföreskrifter samt genomförande av egna ändringar av kaminen.
- bristande service och underhåll

Kontakta återförsäljaren om skador uppstår. Vid garantiärenden avgör vi hur skadan ska åtgärdas. Vid reparationer säkerställer vi ett professionellt utförande.

Vid garantiärenden för efterlevererade eller reparerade delar hänvisas till nationella/EU-rättsliga lagar/bestämmelser kring förnyade garantiperioder.

Aktuella garantibestämmelser kan beställas via RAIS A/S.

Transportskydd

Innan kaminen installeras ska transportskyddet tas bort, det finns två skruvar på baksidan av kaminen.

VISIO 3-1 är en insatskamin med höj- och sänkbar låga.

Specifikationer

DTI-ref.: 300-ELAB-2241-EN / 300-ELAB-2241-NS / 300-ELAB-2241 / 300-ELAB-2241- DIN+	**123 VISIO 3-1 NS**	**223 VISIO 3-1 DIN +**
Nominell effekt (kW):	**8,3**	**10* *(Österrike 7,8 kW)**
Min./Max. Effekt (kW):	**7,2 — 8,3**	**8,7—10**
Uppvärmningsområde (m^2):	**125**	**150**
Kaminens bredd/djup/höjd (mm):	**628,2-929,3*-1368 *inklusive ram**	**628,2-929,3*-1368 *inklusive ram**
Brännkammarens bredd/djup/höjd (mm):	**210-499-230* *MAX LOAD**	**210-499-230* *MAX LOAD**
Rekommenderad vedmängd vid påfyllning (kg): (Fördelat på 2—4 st vedträn à ca 30 cm)	**2,3**	**2,3**
Min. Rökdrag (Pascal):	**-11**	**-11**
Vikt (kg):	**260**	**260**
Verkningsgrad (%):	**77**	**80**
CO-utsläpp vid 13 % O_2 (%)	**0,1718**	**0,0744**
NOx-utsläpp vid 13 % O_2 (mg/Nm^3)	**99**	**87**
Partikelutsläpp enligt NS3058/3059 (g/kg):	**5,79**	**-**
Dammätning enligt Din+ (mg/Nm^3):	**30**	**18**
Rökgasmassaflöde (g/s):	**9,9**	**9,6**
Rökgastemperatur (°C):	**229**	**238**
Rökgastemperatur (°C) vid rökstosen	**275**	**285**
Periodisk drift:	**ja**	**ja**

DTI:
Danish Technological Institute, Teknologiparken Kongsvang Allé 29, DK-8000 Aarhus C
Danmark, www.dti.dk Telefon: +45 72 20 20 00 Fax: +45 72 20 10 19

Avstånd/Mått.
Observera att rökstosen kan vridas steglöst.

I: Avstånd från golv till centrum av den övre rökgången
K: Avstånd från baksidan till luftintaget i botten (Air-System)
N: Avstånd från sidan till luftintaget i botten (Air-System)

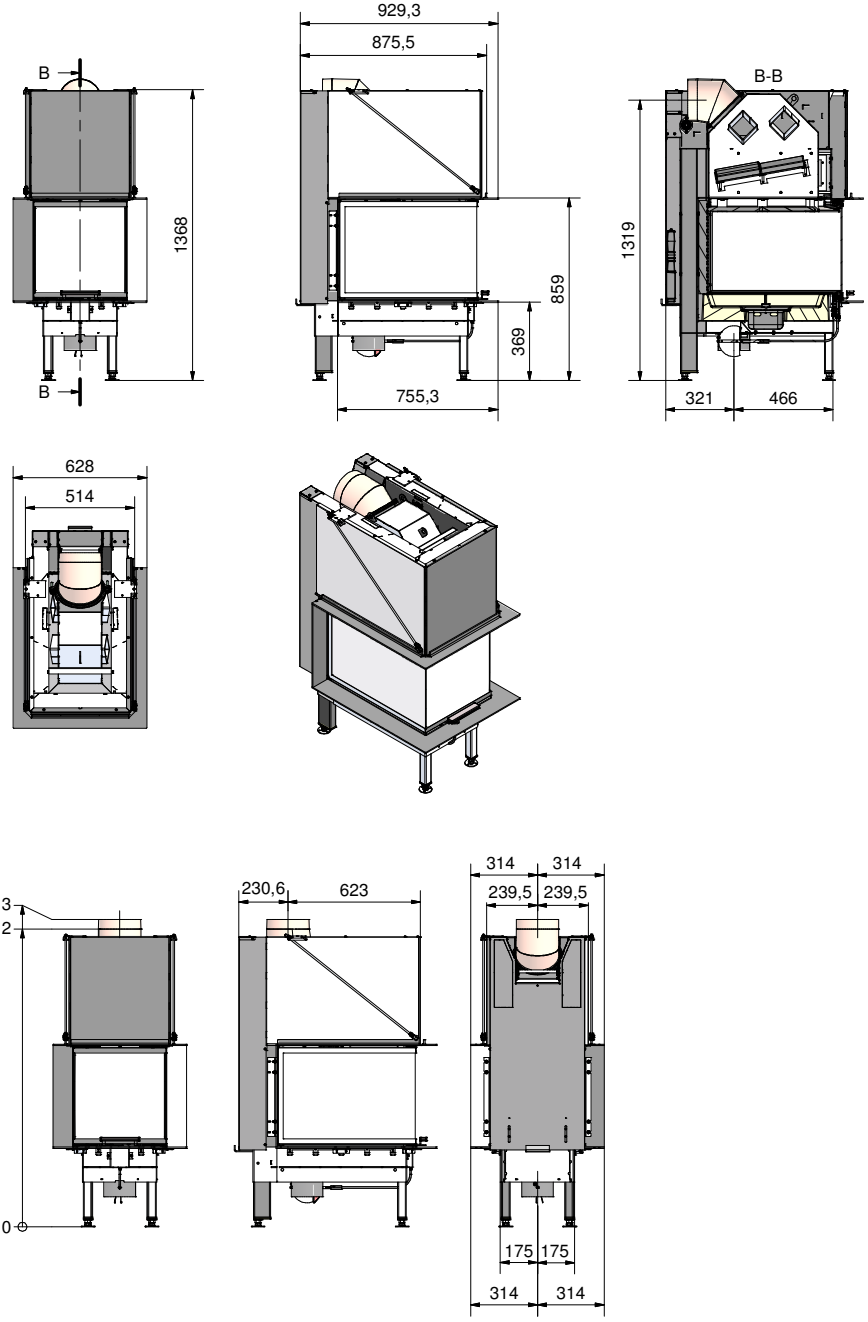

Konvektion

RAIS/attika-kaminerna är konvektionskaminer. Konvektion innebär att det uppstår luftcirkulation så att värmen fördelas jämnare i hela rummet.
Den **kalla luften** dras in genom kaminens botten och leds uppåt längs kaminens brännkammare, varvid luften värms upp.
Den **uppvärmda luften** strömmar ut längs sidorna och högst upp och säkerställer på så sätt cirkulationen i rummet.

Observera att alla yttre ytor blir varma under användning – var därför mycket försiktig.

Utnyttja insatsen optimalt.
Genom att montera varmluftsstosar och flexslangar (eller liknande) på kaminen går det att ”flytta” värmen till andra rum.

Överväg placeringen av konvektionssystemets till- och frånhål.
Det måste säkerställas att kraven på områdena uppfylls och att hålen inte blockeras utifrån.
Det kan förekomma att väggen missfärgas över kaminens luckor liksom konvektionssystemets frånluftshål. Detta beror på den stigande varma luften.

RAIS tar inget ansvar för inbyggnad eller följdskador.

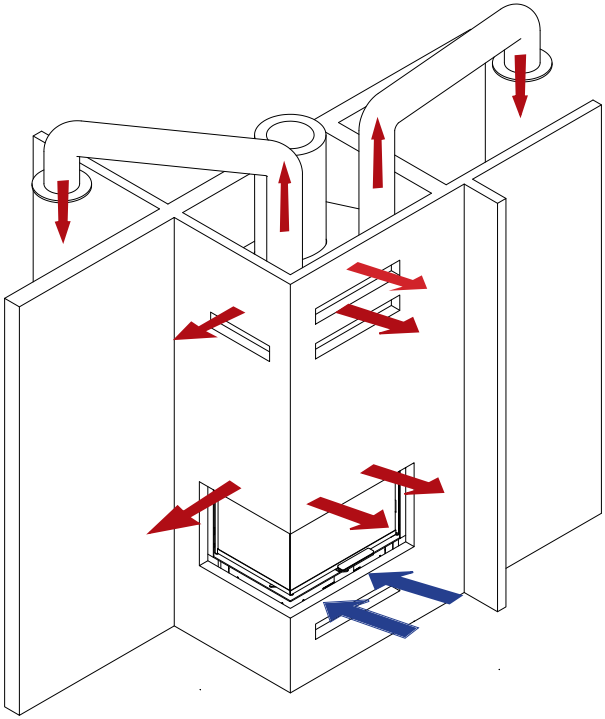

Installation

Det är viktigt att kaminen installeras på rätt sätt med tanke på både miljö och säkerhet.

Vid installation av kaminen ska alla lokala regler och bestämmelser följas, inklusive dem som hänvisar till nationella och europeiska standarder. Lokala myndigheter samt sotare bör kontaktas innan installationen.

Kaminen får endast installeras av en auktoriserad/kompetent RAIS-återförsäljare/montör, annars upphör garantin att gälla.

Inga obehöriga ändringar får utföras på kaminen.

OBS!
Innan kaminen tas i bruk måste installationen anmälas till den lokala sotaren.

Det måste finnas riklig tillförsel av luft i det rum där kaminen installeras för att säkerställa god förbränning. Observera att eventuell mekanisk utsugning som till exempel en fläktkåpa kan minska lufttillförseln. Eventuella luftgaller ska placeras så att lufttillförseln inte blockeras.
Alternativt kan kaminen förses med frisk luft direkt utifrån via en flexslang monterad på spjället (se avsnittet ”Airsystem”).

Kaminen har en luftförbrukning på 20–30 m^3/t.

Golvkonstruktionen ska kunna bära vikten av kaminen samt en eventuell skorsten. Om den befintliga konstruktionen inte uppfyller dessa villkor ska lämpliga åtgärder vidtas (till exempel viktfördelande plattor).
Kontakta en byggnadskunnig yrkesperson.

Kaminen placeras på icke-brännbart material.
Kaminen måste placeras på säkert avstånd från brännbart material.
Du måste se till att inga brännbara föremål (till exempel möbler) placeras närmare kaminen än de avstånd som anges i följande avsnitt rörande installation (brandrisk).

Om kaminen installeras på ett brännbart golv, ska storleken på det obrännbara underlaget under kaminen vara i enlighet med nationella/lokala bestämmelser.

När du väljer hur du vill placera din RAIS/attika-kamin bör du tänka på värmefördelningen till de andra rummen. Då får du mesta möjliga nytta av din kamin.

Se kaminens märkplåt.

Inspektera kaminen efter felaktigheter vid mottagandet.

OBS!
Kaminen får endast installeras av en auktoriserad/kompetent RAIS-återförsäljare/montör.

Se översikten över återförsäljare på www.rais.com.

Val av material för inbyggnad

Som obrännbara material väljs paneler/tegel med ett isoleringsvärde som överskrider 0,03 m^2xK/W. Isolans definieras som väggens tjocklek (i m) dividerat med väggens lambdavärde.
Rådfråga installatören/sotaren.

Under testet installerades kaminen i ett skåp av obrännbara byggskivor 50 mm kalciumsilikat (Skamotec 225).

Skorsten

Skorstenen är drivkraften som får kaminen att fungera. Kom ihåg att inte ens den bästa kamin fungerar optimalt om det inte finns tillräckligt och korrekt drag i skorstenen.

Skorstenen ska vara så hög att dragförhållandet ligger på -14 till -18 pascal. Om det rekommenderade skorstensdraget inte uppnås kan det uppstå problem med rök från luckan vid eldning. RAIS rekommenderar att skorstenen anpassas till rökstosen. Skorstenens längd räknat från kaminens ovansida bör inte vara kortare än 3 meter och sträcka sig minst 80 cm över takryggen. Om skorstenen placeras vid sidan av huset bör toppen av skorstenen aldrig vara lägre än takryggen eller takets högsta punkt.
Observera att det ofta finns nationella och lokala bestämmelser för hus med halmtak.

Tänk också på dragförhållandena vid skorstenar med två kanaler.

Kaminen är lämplig för anslutning med en samlingsledning för rökgas, men vi rekommenderar att införingarna placeras så att de blir en skillnad i frihöjd mellan dem på minst 250 mm.

Kaminen levereras med en rökstos på 200 mm i diameter.
Kaminen är godkänd med en 180 mm rökstos (tillbehör) som kan eftermonteras.

OBS!

Om draget är för stort rekommenderar vi att du förser skorstenen eller rökröret med ett regleringsspjäll. Om detta monteras måste du säkerställa en fri genomströmningsareal på minst 20 cm² när regleringsspjället är stängt. Detta medför att energin i veden inte utnyttjas optimalt. Om du är osäker på skorstenens tillstånd bör du alltid kontakta en sotare.

Kom ihåg att om skorstenen är försedd med en rensningslucka så måste åtkomsten till denna vara fri.
Se till att det går att komma åt att rengöra eldstaden, rökstos och rökröret.

Inbyggnadsmått

Gäller för inbyggnad i obrännbara paneler eller i tegel.
Om andra material används ska de ha samma eller bättre egenskaper än 50 mm (Skamotec 225.

För att uppnå de nödvändiga avstånden från kaminen till panel/tegel måste kassettens innermått vara minst 528,2mm X 924,3mm. Om detta uppfylls, får utsidan på kassetten gränsa mot en brännbar vägg. Det ska finnas en topplatta i skåpet direkt ovanför konvektionsutloppet.

En eldstadsinsats får aldrig byggas in för snävt, då stål arbetar i värme.

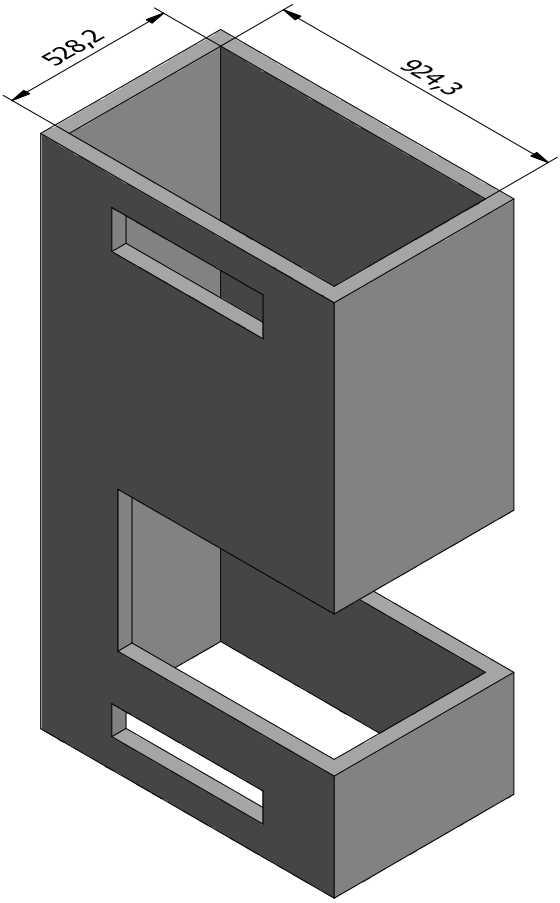

Hålmått (höjd x bredd x djup) min. 490,1 mm x 528,2 mm x 705,3 mm (inv. mått).
hålmåtten avser kamin med inbyggnadsram.

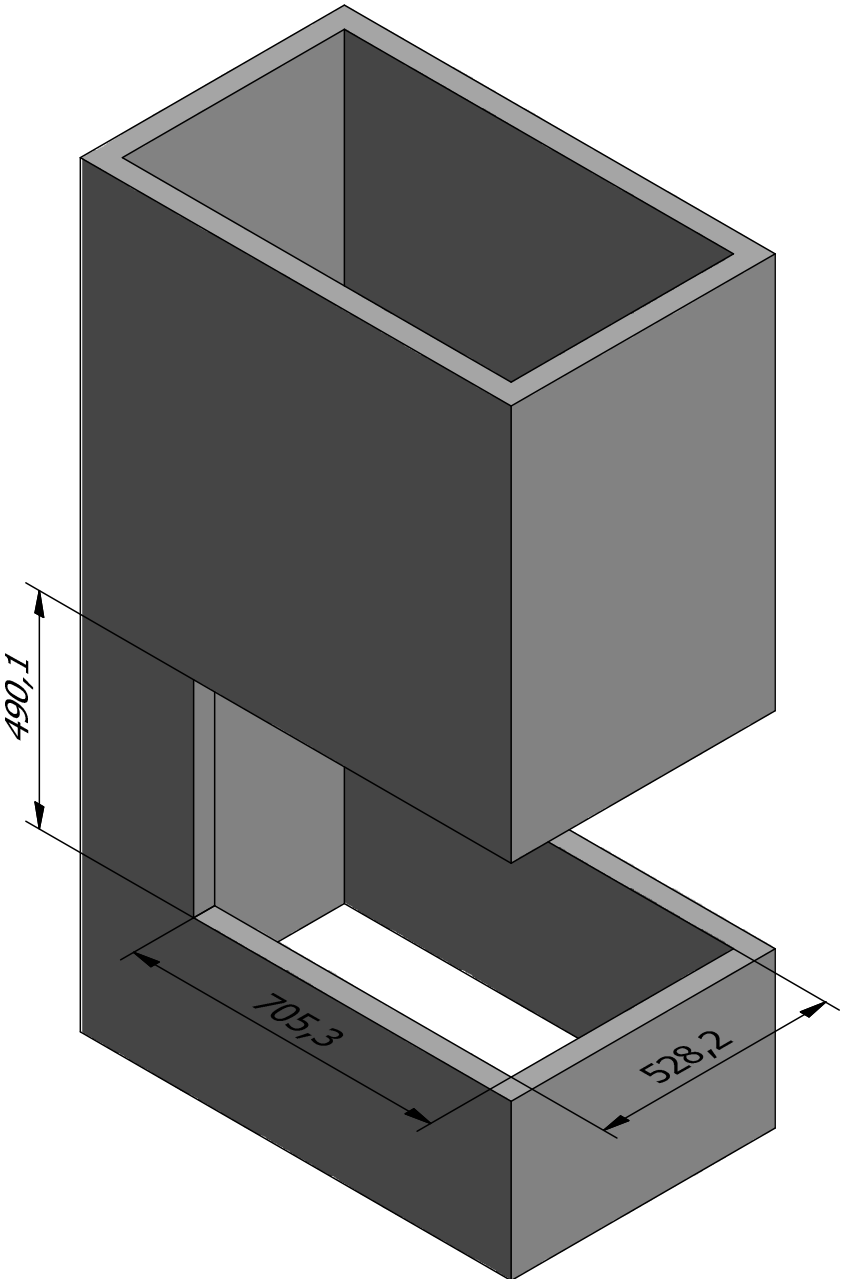

Minimiavstånd till brännbart material

A — Möbleringsavstånd	700 mm
B - Avstånd till brännbart golv framför kaminen.	300 mm
C - Avstånd till brännbart golv vid sidan av kaminen.	300 mm
E - Avstånd till brännbar sidovägg	0 mm

Minsta avstånd till brandväggen

O - Avstånd till brandväggen vid sidan av kaminen.	500 mm

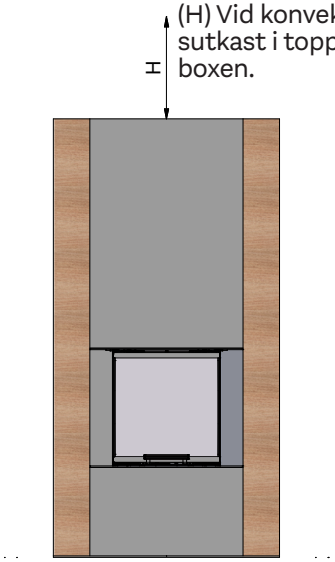

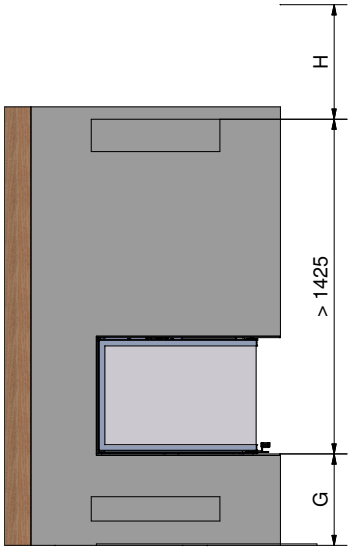

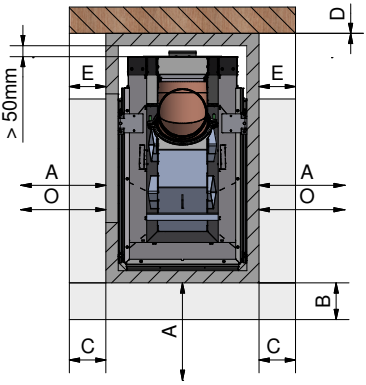

För att få ut mesta möjliga av din kamin och för att på bästa sätt leda den varma luften ut från konvektionsgallret ska gallren placeras rakt under den obrännbara topplattan.

OBS!
Den isolerade delen av skorstenen ska gå ända ner till rökstosen.

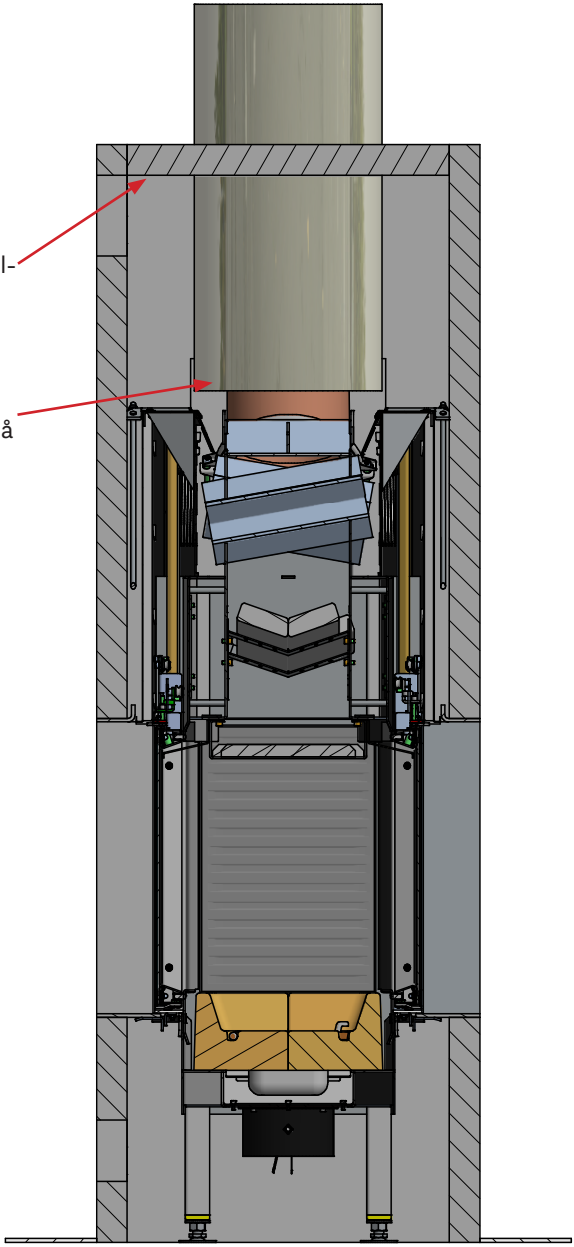

Konvektionsluft

Det finns ett minimikrav för konvektionsluftsområdet Detta område ska följas på grund av faran för överhettning och på grund av avståndet till brännbart material. Kontrollera att kaminen kan dra in konvektionsluft under kaminen. Och leda ut den igen ur kaminen.

Vid inbyggnad i en komplett obrännbar konstruktion finns det inga krav på konvektionsluftsområde, men vi rekommenderar att området överförs från panelinbyggnad eftersom murbruket kan spricka vid för höga temperaturer.

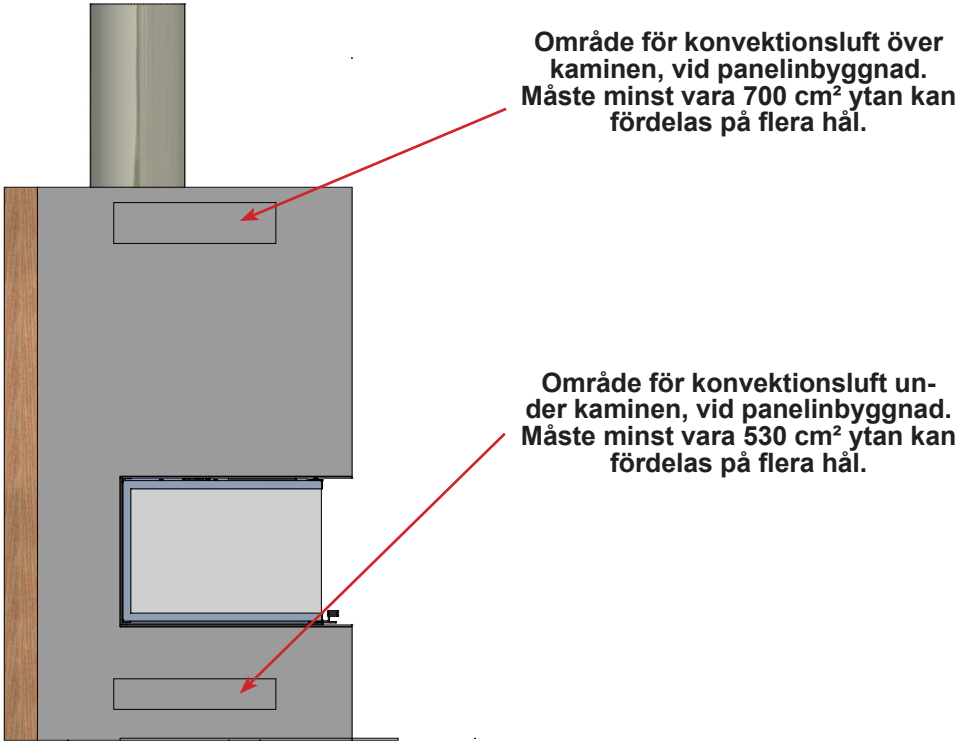

Air-system

Vid montering av Air-system ska det säkerställas att luftregleringssystemet tillförs frisk luft utifrån.
För att säkerställa att luftsystemet fungerar måste du konstruktionsmässigt se till att det inte kan uppstå undertryck i bostaden.

Om konvektionsgaller har installerats får detta inte blockeras.

Air-anslutningen (tillbehör) kan monteras under kaminen.

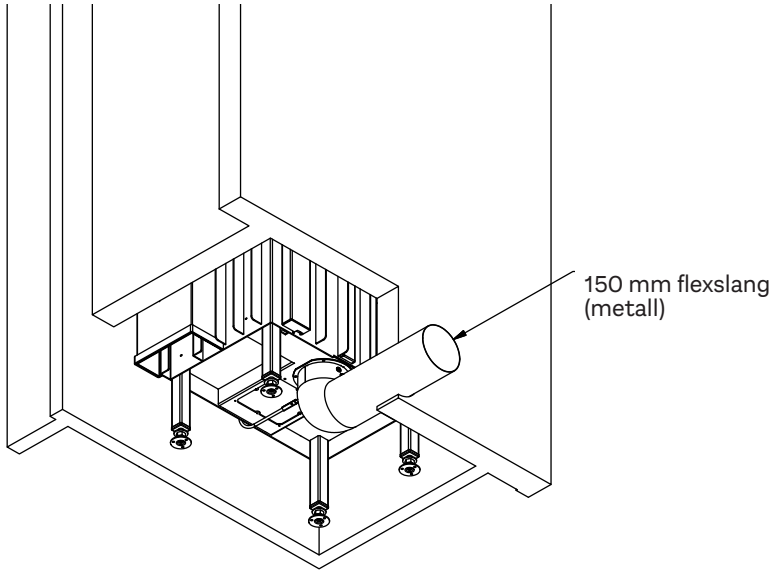

Bränsle

Kaminen är testad enligt DS/EN 13229:2001, DS/EN 13229:2001/A1:2003, DS/EN 13229:2001/A2:2004 och NS 3058/3059 för förbränning av kluven torr ved och är godkänd för lövträd/barrträd. Veden ska ha ett vatteninnehåll på 15–20 % och en maximal längd på ca 30 cm.

Sotbildning och nedsmutsning ökar om du eldar med fuktigt trä, och dessutom ger det dålig bränsleekonomi. Nyfällt trä innehåller cirka 60–70 % vatten och är fullständigt olämpligt att elda med.
Räkna med att nyfällt trä behöver staplas och torka i 2 år.
Ved med en diameter på mer än 100 mm bör klyvas. Oavsett storlek bör träet alltid ha en yta utan bark.

Det är inte tillåtet att bränna lackat, laminerat eller impregnerat trä, trä med plastbeläggning, malen spillved, spånplattor, korsfaner, husavfall, pappersbrickettter och stenkol, eftersom dessa material vid eldning utvecklar en illaluktande rök som kan vara giftig.

Vid eldning av ovanstående och vid större vedmängder än rekommenderat, utsätts kaminen för högre värme som leder till högre skorstenstemperatur och lägre verkningsgrad. Detta kan skada kaminen och skorstenen och garantin upphör att gälla.

Träets eldningsvärde hänger i hög grad samman med dess fuktighet. Fuktigt trä har lågt eldningsvärde. Ju mer vatten träet innehåller, desto mer energi går förlorad på att få vattnet att förångas.

ANVÄND ENDAST REKOMMENDERADE BRÄNSLEN
I följande tabell visas eldningsvärdet för olika träslag som har lagrats i 2 år och har en restfuktighet på 15–17 %.

Träslag	**Kg torrt trä per m³**	**Jämfört med bok/ek**
Avenbok	640	110 %
Bok och ek	580	100 %
Ask	570	98 %
Lönn	540	93 %
Björk	510	88 %
Bergtall	480	83 %
Gran	390	67 %
Poppel	380	65 %

1 kg trä ger samma värmeenergi oavsett träslag.
1 kg bok tar bara mindre plats än 1 kg gran.

Torkning och lagring

Trä kräver tid för att torka. En korrekt lufttorkning varar i cirka 2 år.

Här följer några tips:
- Förvara träet sågat, kluvet och staplat på en luftig och solig plats skyddat mot regn (sydsidan av huset är särskilt lämpligt).
- Förvara vedstaplarna på en handbredds avstånd så att luften kan strömma igenom och ta med sig fukten ut.
- Undvik att täcka vedstaplarna med plast, eftersom detta förhindrar att fukten släpps ut.
- Det är en god idé att ta in veden 2–3 dagar innan den ska användas.

Reglering av förbränningsluft

Alla RAIS/attika-kaminer är försedda med ett ettgreppshandtag för reglering av spjället.
Den enskilda regleringen av kaminen visas på bilderna (längst fram i instruktionsboken).

Primärluft är den förbränningsluft som tillsätts i den primära förbränningszonen i botten av brännkammaren, det vill säga brasans glödlager. Den här kalla luften används endast under tändfasen.

Sekundärluft är den luft som tillsätts i gasförbränningszonen, det vill säga luft som bidrar till förbränning av pyrolysgaserna (förvärmd luft som används för glasskydd och förbränning). Den här luften dras in genom spjället och förvärms via kanalerna i sidan/påbaksidan och skickas ut som varmluft för att skölja rutan ren. Den här varma luften sköljer över glaset och håller det fritt från sot.

Vid inställning mellan position 1 och 2 (se nästa avsnitt) säkerställs optimalt utnyttjande av energiinnehållet i veden, eftersom det finns syre till förbränningen och förbränning av pyrolysgaserna. När lågorna är klargula är spjället rätt inställt. Att hitta rätt inställning kräver en viss känsla som följer med regelbunden användning av kaminen.

Vi rekommenderar att spjället inte skruvas ned helt förrän du tycker att det blir för varmt. För liten lufttillförsel ger dålig förbränning, vilket kan leda till en stor mängd farliga rökgaser, emissioner och dålig verkningsgrad. Detta innebär att det kommer mörk rök från skorstenen och att träets eldningsvärde inte utnyttjas optimalt.

Ventilation

Det får inte finnas någon utsugningsanläggning/fläktkåpa (kök) i samma rum som kaminen, eftersom detta kan medföra att kaminen avger rökgaser i lokalen.

Kaminen behöver permanent och tillräcklig luftförsörjning för att fungera säkert och effektivt. Du kan installera permanent lufttillförsel i rummet till kaminens förbränningsluft (se avsnittet om luftsystem).

Den här lufttillförseln bör under inga omständigheter stängas under drift.

Användning av kaminen

Inställning av spjäll — det finns tre olika inställningar på spjället

Se illustrationerna i början av bruksanvisningen.

Position 1

Skjut handtaget så långt till vänster som det går.
Luftspjället är stängt, vilket innebär minimal lufttillförsel.
Den här inställningen bör undvikas under drift.
Se varningen efter nästa avsnitt.

Position 2

Skjut handtaget åt höger till första läget (mittläget).
Den här positionen ger endast sekundärluft.
Vid vanlig förbränning ställs handtaget mellan position 1 och 2.
När lågorna är klara och gula är spjället rätt inställt — d.v.s. att du uppnår långsam/optimal förbränning.

Position 3

Skjut handtaget så långt till höger som det går.
Luftspjället är helt öppet och ger full startluft (primär) och full sekundärluft.
Den här positionen är till för tändningsfasen och påfyllning och används inte under normal drift.

Första tändning

Det lönar sig att starta försiktigt. Börja med en liten brasa så att kaminen kan vänjas vid höga temperaturer. Detta ger bästa möjliga start och minskar risken för skador.

Tänk på att det kan uppstå en konstig lukt och rökutveckling från kaminens yta första gången den tänds. Detta beror på att målning och material måste härdas, men lukten försvinner snabbt. Se till att lufta ordentligt, gärna med drag.

Under den här processen måste du vara noga med att inte röra vid synliga ytor/glas (hög värme!). Du bör regelbundet öppna och stänga luckan för att förhindra att luckans packning klibbar fast.

Dessutom kan kaminen under uppvärmning och nedkylning avge så kallade ”klickljud”, vilket beror på de stora temperaturskillnader som materialet utsätts för.

Använd aldrig någon typ av flytande bränsle för att tända eller hålla elden vid liv. Annars finns risk för explosion.

När kaminen inte har använts under en period använder du samma metod som första gången kaminen tänds.

Tändning och påfyllning

OBS!
Om ett luftsystem är anslutet måste ventilen vara öppen.

”Top-Down”-tändning (se bilderna i början av bruksanvisningen).

- Luckan öppnas helt tills den är i låst läge.
- Börja med att placera ca. 1 kg ved, till exempel 2 st. kluvna vedträn — (foto 1) längst ned i brännkammaren. Lägg ca. 1,2 kg torrt trä (foto 2) kluvet till pinnved luftigt ovanpå, tillsammans med 2—3 tändblock eller liknande.
- Brasan tänds (foto 3+4).
- Ställ in spjället i pos. 3 (i ca 15 min.), därefter i pos. 2.
- Stäng luckan helt och lyft i luckhandtaget (luftspalt på 1—2 cm).
- När elden har tagit fart i tändveden stängs luckan helt (foto 5) (efter ca 3—10 min, beroende på dragförhållandet i skorstenen.
- När de sista lågorna har slocknat och det finns en fin glödbädd (foto 6), kan du fylla på med 3—4 st vedträn – ca 2—2½ kg trä (foto 7).
- Luckan låser fast helt.
- Vid behov, sätt spjällhandtaget i position 3 (i det högra ytterläget) under 2—5 minuter för att elden ska ta sig (foto 8).
- Därefter sätts spjället mellan pos. 1 och pos. 2 (se ”Inställning av spjäll”).

OBS!

Om brasan brinner ned för långt (för liten glödbädd) kan det ta längre tid att få fart på brasan igen. Du bör använda små vedbitar för att tända brasan.

Vid eldning bör röken från skorstenen vara nästan osynlig, så att du endast ser ett ”flimmer” i luften.

Vid påfyllning ska luckan öppnas försiktigt för att undvika att röken väller ut. Lägg aldrig in mer ved när det fortfarande finns synliga lågor i kaminen.

RAIS rekommenderar att du fyller på 2–4 st. vedträn – ca. 1½—2 kg – under 49 minuter (periodisk drift).

OBS!

Håll noga uppsikt över kaminen när den tänds.

Håll luckan stängd under drift.

Var försiktig eftersom alla utvändiga ytor blir mycket varma under drift.

Kontroller

Tecken på att kaminen brinner korrekt:

- askan är vit
- väggarna i brännkammaren är fria från sot

Slutsats: träet är tillräckligt torrt

Varning!

Om veden bara pyr eller ryker och det tillförs för lite luft, avges oförbrända rökgaser. Rökgasen kan antändas och explodera. Detta kan ge skador på material och i värsta fall personer.

Stäng **aldrig** lufttillförseln helt när kaminen tänds.

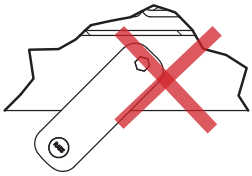

Bildexempel

Om det bara finns lite glöd gör du om tändningen från början.

Om du bara lägger på ved tänds inte brasan, men däremot avges oförbrända rökgaser.

Här har trä lagts på för en liten glödbädd och för lite luft tillförs – rökutveckling påbörjas.

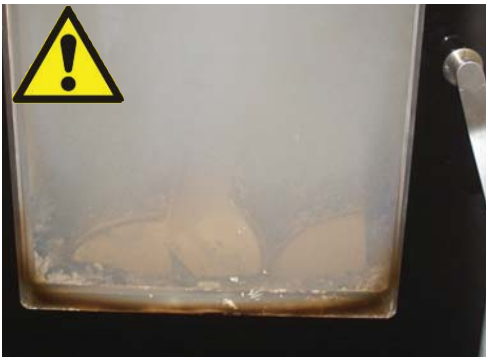

Undvik mycket kraftig rökutveckling – fara för rökgasexplosion.

Vid mycket kraftig rökutveckling öppnar du luftspjället helt, ställer eventuellt luckan på glänt eller påbörjar tändprocessen från början.

Rengöring och underhåll

Kaminen och skorstenen ska inspekteras av en sotare en gång om året. Vid rengöring och underhåll ska kaminen vara kall.

Om glaset har sotat igen:
- Rengör glaset regelbundet och endast när kaminen är kall, annars bränner sotet fast.
- Fukta en bit papper eller tidningspapper, doppa det i askan och gnid på det sotiga glaset.
- Torka sedan med en bit papper så blir glaset rent.
- Alternativt används glasrengöringsmedel, som du kan köpa hos din RAIS-återförsäljare.

Utvändig rengöring utförs med en torr, mjuk trasa eller en mjuk borste.

Innan en ny eldningssäsong måste du alltid kontrollera att skorstenen och rökgasanslutningen inte är blockerade.
Kontrollera kaminen utvändigt och invändigt efter skador, särskilt packningar och värmeisolerande plattor (vermikulit).

Underhåll/reservdelar

Det är framför allt de rörliga delarna som slits ned vid flitig användning. Dörrpackningarna är också slitdelar. Du får endast använda originalreservdelar.
Efter avslutad värmningsperiod rekommenderar vi service som utförs av återförsäljaren.

Brännkammarens fodring

Brännkammarens fodring skyddar själva höljet från värmen från elden. De stora temperaturväxlingarna kan orsaka sprickor i fodringens plattor, vilket dock inte påverkar kaminens funktion. Plattorna behöver inte byttas förrän de efter flera års användning börjar vittra sönder.
Fodringens plattor har endast lagts eller ställts in i kaminen och kan därmed utan problem bytas ut av dig eller din återförsäljare.

Rörliga delar

Dörrens gångjärn och lås ska smörjas efter behov. Vi rekommenderar att du endast använder vår smörjsprej, eftersom användning av andra produkter kan leda till att det uppstår lukt och restprodukter. Kontakta din återförsäljare om du vill skaffa smörjmedlet.

Rengöring av luckglas

Luckan låses i position innan den rengörs.
Specialnyckeln som medföljer kaminen används för att vrida om låset ovanför sido-luckorna.

Öppna sidoluckorna för rengöring genom att vrida låshaken både upptill och nedtill på luckan.

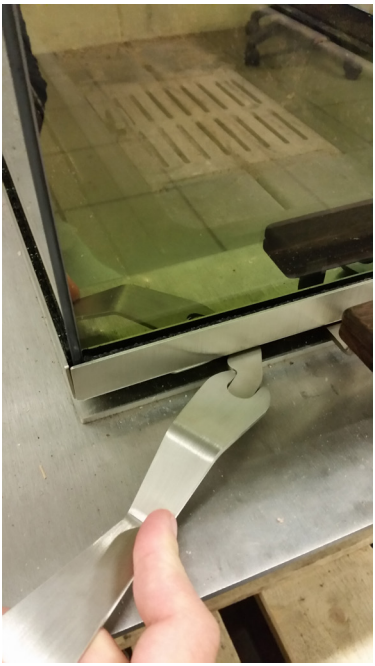

Efter rengöring stängs luckan igen och låses vrids om igen. Kom ihåg att vrida tillbaka spärren till luckan.

Rengöring av brännkammare

Askan skrapas ner i gallret i mitten av kaminen. Askbrickan under gallret kan tas ut och tömmas i en obrännbar behållare tills askan har svalnat.
Bortskaffning av aska sker i samband med vanlig avfallshantering.

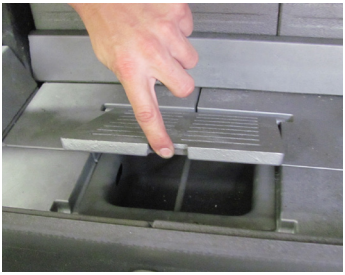

KOM IHÅG!

- Röm aldrig brännkammaren helt på aska
- Brasan brinner bäst med ett litet asklager på ca 20 mm.

Rensning av rökgångar

För att få åtkomst till rökgången tar man bort de 6 rökvändarplattorna av vermikulit.

Vermikulit-rökvändare

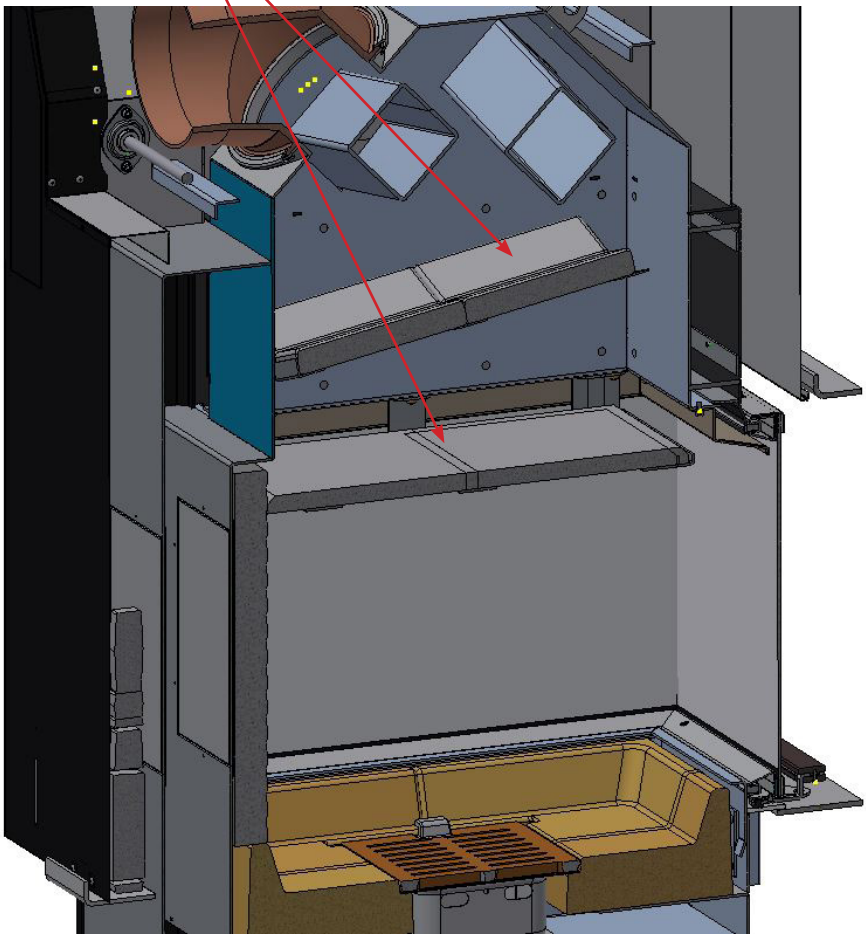

Ta bort smuts och damm och sätt delarna på plats i omvänd ordning.

OBS!
Var försiktig när du sätter tillbaka rökvändarplattan och rökchikanen.

Driftstörningar

Rökutveckling från låga

Kan bero på för litet drag i skorstenen <12 Pa

- kontrollera om rökröret eller skorstenen är igensatta
- kontroller om fläktkåpan är på, stäng i så fall fläktkåpan och öppna ett fönster/dörr i närheten av kaminen under en kort period.

Sot på glaset

Kan bero på

- veden är för blöt
- spjället har ställts in för lågt

Se till att kaminen värms upp ordentligt under tändningen innan luckan stängs

Kaminen brinner för starkt

Kan bero på

- luckans packning är inte tät
- för stort skorstensdrag >22 Pa, regleringsspjäll bör monteras.

Kaminen brinner för svagt

Kan bero på

- för lite ved
- för lite lufttillförsel till rumsventilationen
- dåligt rensade rökvägar
- otät skorsten
- otätheter mellan skorsten och rökrör

Minskat drag i skorsten

Kan bero på

- temperaturskillnaden är för liten, till exempel vid en dåligt isolerad skorsten
- utetemperaturen är för hög, till exempel på sommaren
- det är vindstilla
- skorstenen är för låg och ligger i lä
- tjuvluft i skorstenen
- skorsten och rökrör är igensatta
- huset är för tätt (bristande friskluftillförsel).
- negativt rökdrag (dåliga dragförhållanden)

Vid kall skorsten eller svåra väderförhållanden kan detta kompenseras genom att ge kaminen mer lufttillförsel än vanligt.

Vid ihållande driftstörningar bör du kontakta din RAIS-återförsäljare eller sotare.

VARNING!
Används felaktigt eller för fuktig ved. Kan leda till överdriven sotutveckling i skorstenen eller till och med skorstensbrand:
- Stäng i så fall all lufttillförsel till kaminen Om det har installerats en ventil för en luftanslutning utifrån ska även denna stängas.
- tillkalla brandkåren
- använd **aldrig** vatten för att släcka!
- kontakta därefter sotare för kontroll av kamin och skorsten.

VIKTIGT!
- för att uppnå säker förbränning ska lågorna vara klargula och kolet ska glöda
- veden får inte bara ligga och pyra.

Om veden bara pyr eller ryker och det tillförs för lite luft, avges oförbrända rökgaser. Rökgasen kan antändas och explodera. Detta kan ge skador på material och i värsta fall på personer.

Stäng **aldrig** lufttillförseln helt när kaminen tänds.

Konvertering till självstängande lucka innan kaminen byggs in.

luckan görs självstängande genom att man demonterar en av luckans motvikter. På VISIO 1 och 3 ska motvikten ändras på båda sidor.

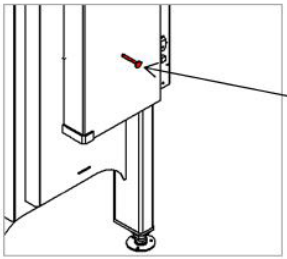

1. Ta bort transportskyddet och fästskruvarna till motviktslocket

Transportskydd.

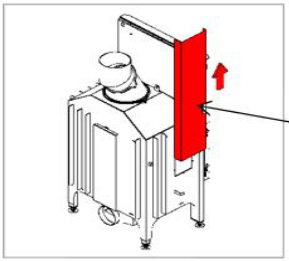

2. Ta bort motviktslocket genom att dra det uppåt.

Motviktslock.

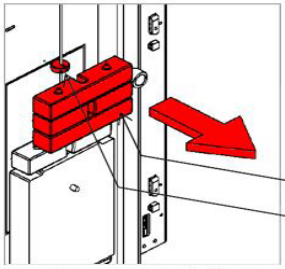

3. Lossa lås (insexnyckel 2,5 mm). Ta bort så många motvikter som behövs för att kunna stänga luckan långsamt och med jämn hastighet. Kontrollera funktionen.

Motvikter

Låsring

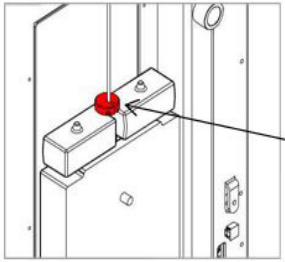

4. Dra åt låsringen (insexnyckel 2,5 mm)

Låsring

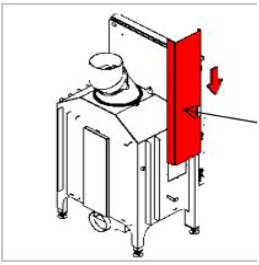

5. Montera motviktslocket och fästskruven/-skruvarna.

Motviktslock.

Konvertering till självstängande lucka efter att kaminen har byggts in.

luckan görs självstängande genom att man demonterar en av luckans motvikter. På VISIO 1 och 3 ska motvikten ändras på båda sidor.

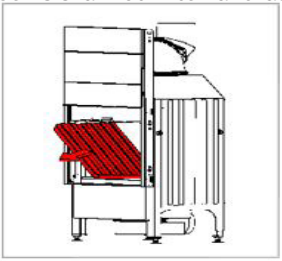

1. Ta bort skamolpanelen på sidan.

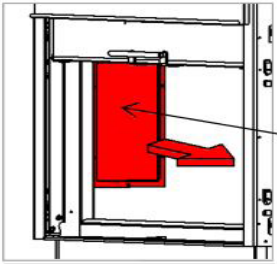

2. Ta bort åtkomstpanelen.

Åtkomstpanel.

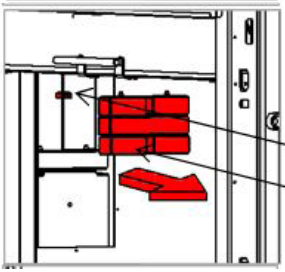

3. Lossa lås (insexnyckel 2,5 mm). Ta bort så många motvikter som behövs för att kunna stänga luckan långsamt och med jämn hastighet. Kontrollera funktionen.

Låsring.

Motvikter.

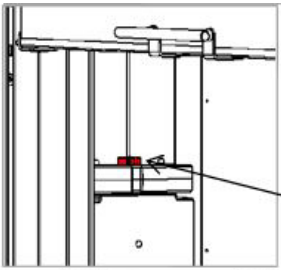

4. Dra åt låsringen (insexnyckel 2,5 mm)

Låsring.

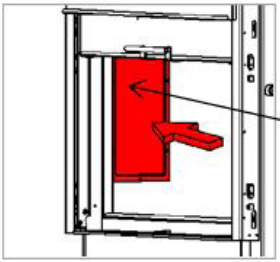

5. Montera åtkomstpanelen och skamolpanelen på sidan igen.

Åtkomstpanel.

Tillbehör

Airkit nr 31
lufttillförsel via
golv 00065173190

Konvektionsgaller — front

511480470 - vit
511480490 - svart

511480870 - vit
511480890 - svart

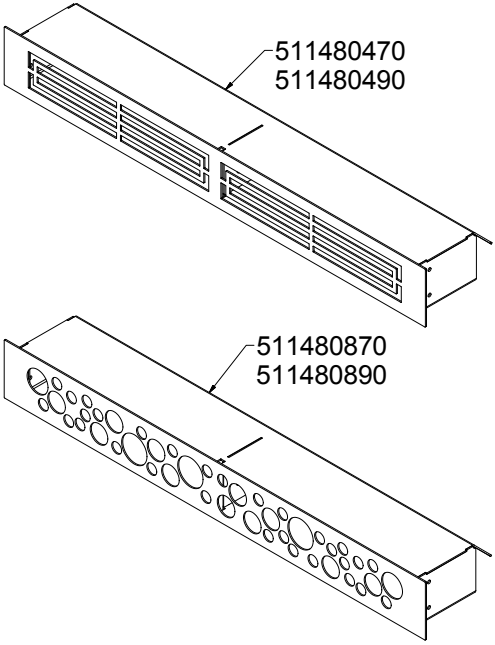

Konvektionsgaller — sida

836480470 - vit
836480490 — svart

836480870 — vit
836480890 — svart

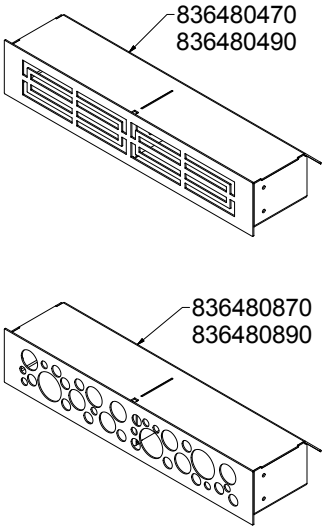

Reservdelar VISIO 3-1 NS-modell

Om du använder andra reservdelar än dem som rekommenderas av RAIS, upphör garantin att gälla. Alla utbytbara delar kan köpas som reservdelar hos din RAIS-återförsäljare.

Se reservdelsritningen (i början av bruksanvisningen).

Pos.	Beskrivning.
1	Handtag för spjäll — komplett
2	Spjäll — komplett
3	Luckhandtag
4	Kallt handtag — komplett
5	Glaslister vänster lucka — Målade
6	Glaslister vänster lucka — Rostfria
7	Glaslister höger lucka — Målade
8	Glaslister höger lucka — Rostfria
9	Glaslister topp frontlucka — Målade
10	Glaslister topp frontlucka —Rostfria
11	Glaslister botten frontlucka — Målade
12	Glaslister botten frontlucka — Rostfria
13	Luckglas front
14	Luckglas vänster
15	Luckglas höger
16	Schamotte Visio 3-1
17	Väggskamol Visio 3-1
18	Luftkoncentratorplatta
19	Luftbegränsare gummi

Reservdelar VISIO 3-1 DIN + modell

Om du använder andra reservdelar än dem som rekommenderas av RAIS, upphör garantin att gälla. Alla utbytbara delar kan köpas som reservdelar hos din RAIS-återförsäljare.

Se reservdelsritningen (i början av bruksanvisningen).

Pos.	Beskrivning.
1	Handtag för spjäll — komplett
2	Spjäll — komplett
3	Luckhandtag
4	Kallt handtag — komplett
5	Glaslister vänster lucka — Målade
6	Glaslister vänster lucka — Rostfria
7	Glaslister höger lucka — Målade
8	Glaslister höger lucka — Rostfria
9	Glaslister topp frontlucka — Målade
10	Glaslister topp frontlucka —Rostfria
11	Glaslister botten frontlucka — Målade
12	Glaslister botten frontlucka — Rostfria
13	Luckglas front
14	Luckglas vänster
15	Luckglas höger
16	Schamotte Visio 3-1
17	Väggskamol Visio 3-1

ilac-MRA DANAK
TEST Reg.nr. 300

TEKNOLOGISK INSTITUT
Teknologiparken
Kongsvang Allé 29
DK-8000 Aarhus C
Phone +45 72 20 10 00
Fax +45 72 20 10 19
Info@teknologisk.dk

TEKNOLOGISK INSTITUT
Akkrediteret prøvningsorgan, DANAK-akkreditering nr. 300

PRØVNINGSATTEST

Uddrag af rapport nr.: 300-ELAB-2287-EN-Norway, 300-ELAB-2287-NS og ELAB-2287-WALL

Emne: Indsats: Rais Visio 3-1 NS

Rekvirent: **Rais A/S, Industrivej 20, DK-9900 Frederikshavn**

Procedure:

X	Prøvning til CE-mærke efter DS/EN13229
X	Miljøprøve efter NS3058-1, NS 3058-2 og NS3059 (partikelmåling)
X	Sikkerhedsprøve mod Norsk brandmur

PRØVNINGSRESULTATER:

Prøvning ved nominel ydelse iht. EN 13229 afsnit A4.7 er foretaget med brænde, og følgende resultater blev opnået:

Nominel ydelse:	8.3	kW
CO-emission:	0.17	% - henført til 13 % O_2
Virkningsgrad:	77	%
Røggastemperatur:	229	°C

Afstande til brandbart materiale:

Sikkerhedsprøvning er foretaget iht. EN 13229 afsnit A4.9.2.2. Ved følgende indvendig afstand til brandmur er temperaturen bag ved brandmuren på brændbart materiale mindre end 65°C over rumtemperaturen:

Afstand til brandmur, bag: 50 mm

(se i øvrigt vejledningen for evt. supplerende oplysninger)

Partikelmåling iht. NS 3058:

Partikler efter NS 3058:	5.79	g/kg (tørstof) middelværdi (maks. 10)
Partikler efter NS 3058:	8.14	g/kg (tørstof) maksimalt (maks. 20)

Bemærk venligst, at de oplyste værdier er et uddrag af prøvningsrapporten. For yderligere oplysninger henvises til prøvningsrapporten, se nummer ovenfor.
Teknologisk Institut er notificeret prøvningsorgan med ID-nr. 1235 og akkrediteret af DANAK under akkrediteringsnummer 0300

Århus, den 22-09-2017 René Lyngsø Hvidberg Seniorkonsulent e-post rehv@teknologisk.dk	Montør påtegning

Rais 2287, Visio 3-1 NS.docx
22-09-2017 11:26:44
Dette PDF dokument er kun gyldigt, hvis det er digitalt signeret med OCES digitalsignaturen for René Lyngsø Hvidberg, Teknologisk Institut.
This PDF document is only valid if digitally signed with the OCES digital signature for René Lyngsø Hvidberg, Danish Technological Institute.

TEST Reg.nr. 300

TEKNOLOGISK INSTITUT
Teknologiparken
Kongsvang Allé 29
DK-8000 Aarhus C
Phone +45 72 20 10 00
Fax +45 72 20 10 19
Info@teknologisk.dk

TEKNOLOGISK INSTITUT
Akkrediteret prøvningsorgan, DANAK-akkreditering nr. 300
Notificeret prøvningsorgan med ID-nr. 1235

Prøvningsattest II

Uddrag af rapport nr. 300-ELAB-2287-EN

Emne: *Indsats*: Visio 3-1

Rekvirent: Rais A/S, Industrivej 20, 9900 Frederikshavn

CVR nr.:25195612 P-nr.:1001580195

Procedure:

X	Prøvning efter DS/EN13229/A1:2003/A2:2004
	Prøvning efter NS3058-1 & -2 (partikelmåling)
X	Emissionsmåling efter CEN/TS 15883 (støv og OGC)

Prøvningsresultater

Akkrediteret prøvning af indsats iht. EN 13229 er foretaget med brænde, der påfyres manuelt, og følgende resultater blev opnået:

Nominel ydelse:	10.0	kW
CO-emission:	0.074	% - henført til 13 % O_2
Virkningsgrad:	80	%
Røggastemperatur:	238	°C
Afstand til bagvæg:	-	mm (se vejledningen)
Afstand til sidevæg:	-	mm (se vejledningen)

Emissioner iht. NS 3058 og/eller CEN/TS 15883:

Partikler efter NS 3058:	-	g/kg (tørstof) middelværdi (krav 2015:5 / 2017:4)
Partikler efter NS 3058:	-	g/kg (tørstof) maksimalt (krav 2015:10 / 2017:8)
OGC efter CEN/TS 15883:	35	mgC/Nm³ ved 13% O_2 (krav 2015:150 / 2017:120)
Støv efter CEN/TS 15883:	18	mg/Nm³ ved 13% O_2 (krav 2015:40 / 2017:30)

Bemærk venligst, at de oplyste værdier er et uddrag af prøvningsrapporten.
For yderligere oplysninger henvises til prøvningsrapporten, se nummer ovenfor.

Aarhus, den 22. september 2017 René Lyngsø Hvidberg Seniorkonsulent	Skorstensfejerpåtegning

På baggrund af ovennævnte emissioner attesteres det hermed, at fyringsanlægget opfylder emissionskravene i bilag 1 til Bekendtgørelse nr. 1461 af 07/12-2015 vedr. regulering af luftforurening fra fyringsanlæg til fast brændsel under 1 MW, for så vidt:

Krav fra 2015 til januar 2018 opfyldt:	X	Krav efter januar 2018 opfyldt:	X

Rais 2287-Visio 3-1.docx
22-09-2017 11:23:51
Dette PDF dokument er kun gyldigt, hvis det er digitalt signeret med OCES digitalsignaturen for René Lyngsø Hvidberg, Teknologisk Institut.
This PDF document is only valid if digitally signed with the OCES digital signature for René Lyngsø Hvidberg, Danish Technological Institute.

SE Prestandadeklaration

Nr. 123

1. Typbeteckning: Visio 3-1
2. Produkttyp: Eldstad för uppvärmning och trivsel
3. Avsedd användning: Uppvärmning av byggnader
4. Tillverkare: Spartherm Feuerungstechnik GmbH, Maschweg 38, D-49324 Melle, www.spartherm.com
5. Tillverkarens representant: RAIS A/S, Industrivej 20, Vangen, DK-9900 Frederikshavn, Dänemark, www.rais.com / www.attika.ch
6. Enligt AVCP: System 3
7. EU-standard: EN 13229:2001 / A2:2004 / AC:2007
   Provningsorgan: Nr. 1235, Danish Technological Institute, Teknologiparken, Kongsvang Allé 29, DK-8000 ÅRHUS C, Danmark
   Testrapport 300-ELAB-2287-EN
8. Prestanda enligt ovan angiven EU-standard

Väsentliga egenskaper	Prestanda
Brandklass	A1
Avstånd till brännbart material:	Se produktens monteringsanvisning.
Bränsletyp:	Ved
OGC (mg/Nm3 rel. 13 Vol-% O2)	35
CO-emission	0,0744 % / 930 mg/Nm³
NOX (mg/Nm3 rel. 13 Vol-% O2)	87
Damm/Dust	18 mg/Nm³
Rökgastemperatur	238 °C
Effekt, nominell	10 kW
Verkningsgrad	80 %
Säsongsmedelverkningsgrad $\eta S,on$	70 %

9. Prestandan för den produkt som anges i punkt 1 överensstämmer med den prestanda som anges i punkt 8.

Frederikshavn 2022-09-13

John Engell Nielsen,
R&D / Quality Manager,
RAIS A/S

Generalagent
Scandinavisk Spismiljö AB
Ekslingan 1, Väla Norra
254 67 Helsingborg
www.spismiljo.se
info@spismiljo.se
Tel. +46 42 12 69 50
Fax. +46 42 12 69 40

ATTIKA FEUER AG
Brunnmatt 16
CH-6330 Cham
Switzerland
www.attika.ch

RAIS A/S
Industrivej 20
DK-9900 Frederik-
shavn
Denmark
www.rais.com